Übersetzt von Englisch nach Deutsch - www.onlinedoctranslator.com

PROSCAN

CON1-5G Antenne

Spezifikation

Elektrische Eigenschaften

Frequenz	600-698 698-824 800-960 1400-2170 2170-3200 3200-6000
Gewinnen	3,2 dBi 3,0 dBi 3,4 dBi 4,5 dBi 4,0 dBi 5,8 dBi
VSWR	<1,8 < 1,3 < 1,4 < 1,4 <1,6 <1,8
Impedanz	50
Polarisation	Vertikal
H-Ebene	360° / Omni
E-Flugzeug	85° ± 20°
Maximale Eingangsleistung	50W

Mechanische Eigenschaften

Maße	64×199mm
Betriebstemperatur	- 45°C bis +75°C
Antennenfarbe	Weiß
Kabel	5m, 10m oder kundenspezifischer
Steckertyp	SMA F / NF + optionaler Draht
Gewicht	0,6kg

Fotos

Bestellinformationen

Email	sales@proscan-antenne.com
Faxnummer	0048 22 812 47 98

www.proscan-antenne.com

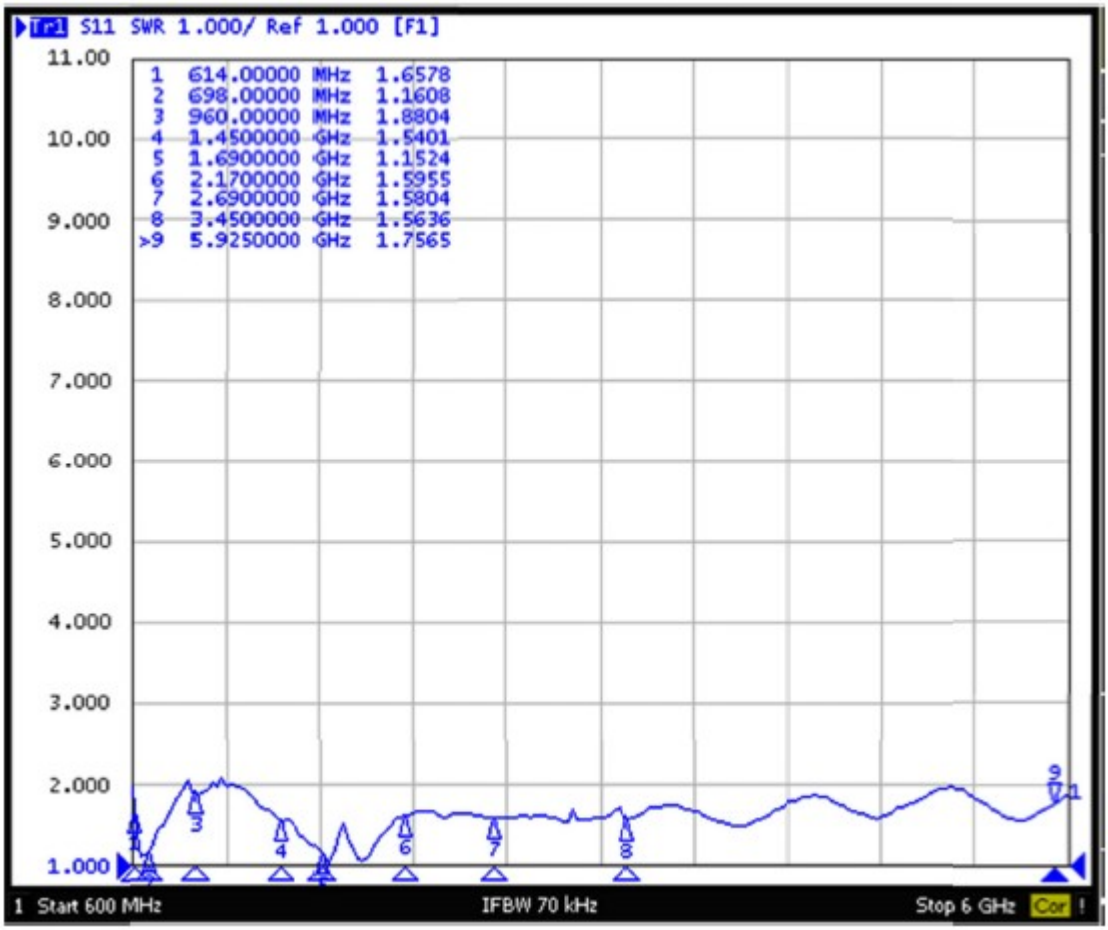
Tr1 S11 SWR 1.000/ Ref 1.000 [F1]
1 614.00000 MHz 1.6578
2 698.00000 MHz 1.1608
3 960.00000 MHz 1.8804
4 1.4500000 GHz 1.5401
5 1.6900000 GHz 1.1524
6 2.1700000 GHz 1.5955
7 2.6900000 GHz 1.5804
8 3.4500000 GHz 1.5636
>9 5.9250000 GHz 1.7565
11.00
10.00
9.000
8.000
7.000
6.000
5.000
4.000
3.000
2.000
1.000
1 Start 600 MHz
IFBW 70 kHz
Stop 6 GHz
Cor !

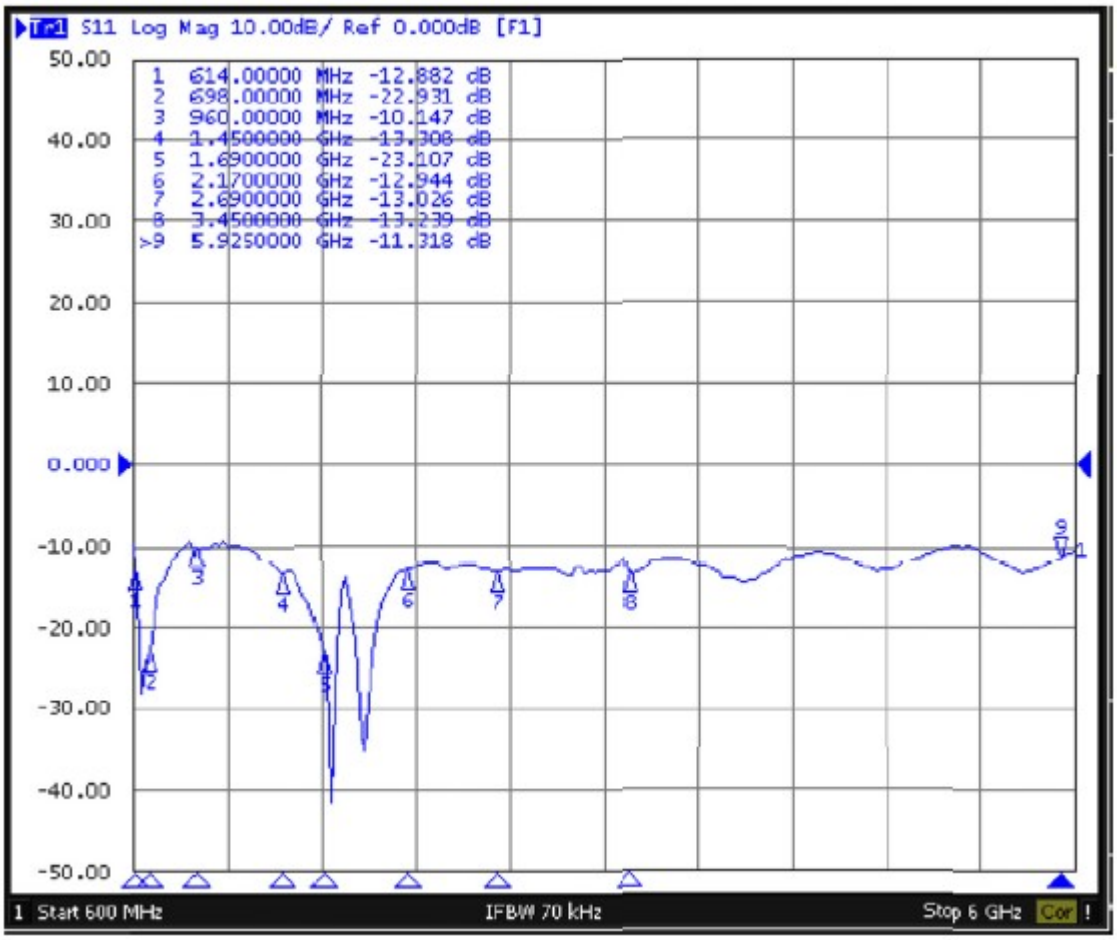
Tr1 S11 Log Mag 10.00dB/ Ref 0.000dB [F1]
1 614.00000 MHz -12.882 dB
2 698.00000 MHz -22.931 dB
3 960.00000 MHz -10.147 dB
4 1.4500000 GHz -13.308 dB
5 1.6900000 GHz -23.107 dB
6 2.1700000 GHz -12.944 dB
7 2.6900000 GHz -13.026 dB
8 3.4500000 GHz -13.239 dB
>9 5.9250000 GHz -11.318 dB
50.00
40.00
30.00
20.00
10.00
0.000
-10.00
-20.00
-30.00
-40.00
-50.00
1 Start 600 MHz
IFBW 70 kHz
Stop 6 GHz
Cor !

H-PLANE

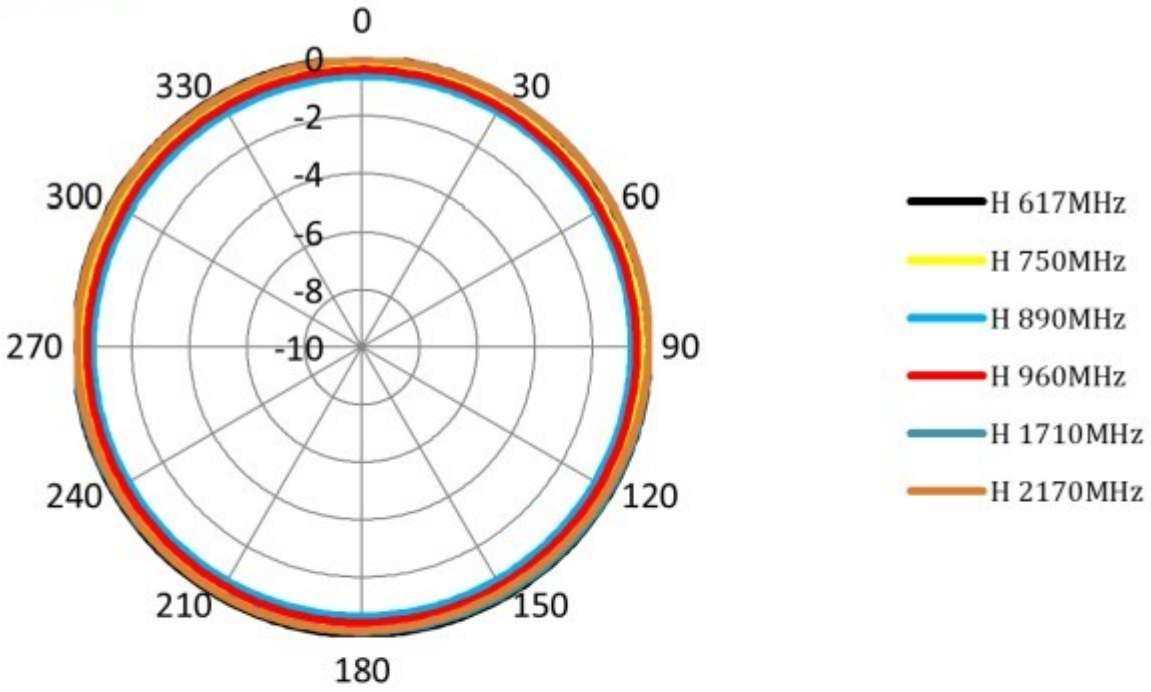
0
30
60
90
120
150
180
210
240
270
300
330
0
-2
-4
-6
-8
-10
H 617MHz
H 750MHz
H 890MHz
H 960MHz
H 1710MHz
H 2170MHz

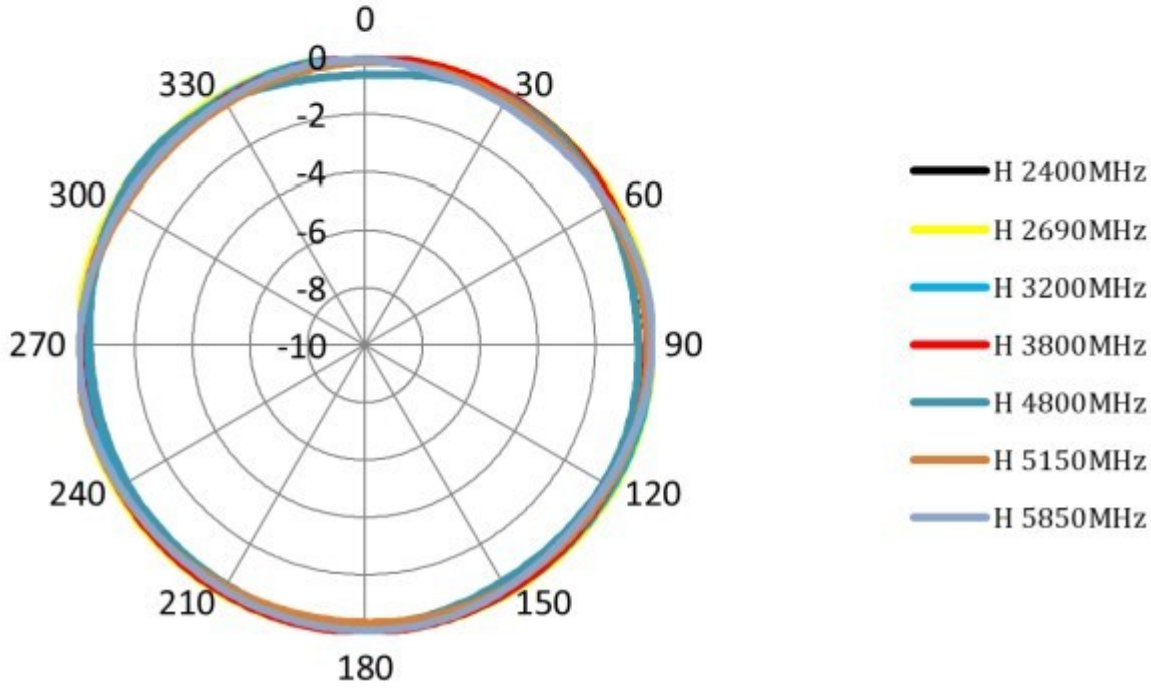
0
30
60
90
120
150
180
210
240
270
300
330
0
-2
-4
-6
-8
-10
H 2400MHz
H 2690MHz
H 3200MHz
H 3800MHz
H 4800MHz
H 5150MHz
H 5850MHz

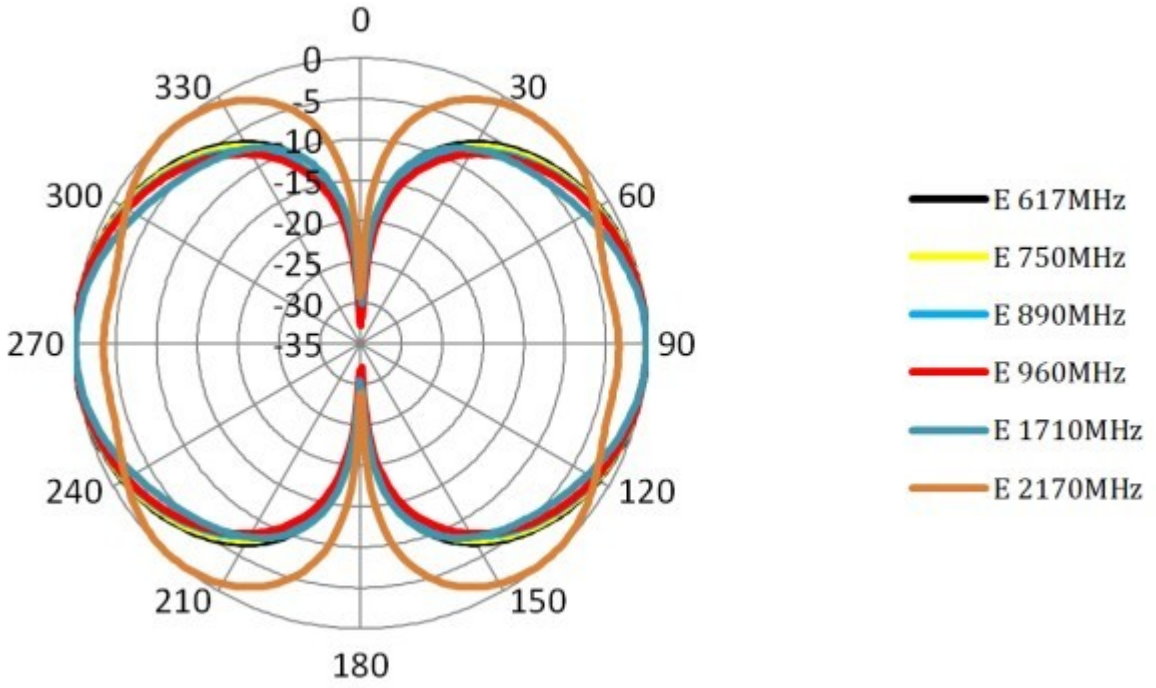
0
30
60
90
120
150
180
210
240
270
300
330
0
-5
-10
-15
-20
-25
-30
-35
E 617MHz
E 750MHz
E 890MHz
E 960MHz
E 1710MHz
E 2170MHz

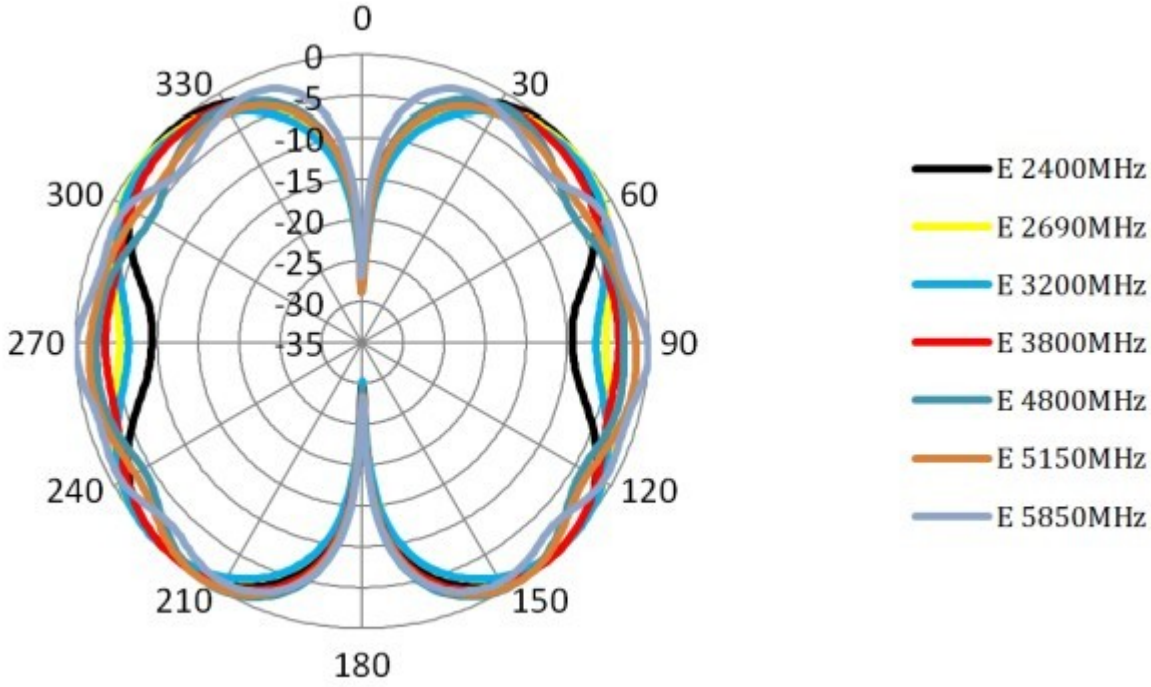
0
30
60
90
120
150
180
210
240
270
300
330
0
-5
-10
-15
-20
-25
-30
-35
E 2400MHz
E 2690MHz
E 3200MHz
E 3800MHz
E 4800MHz
E 5150MHz
E 5850MHz

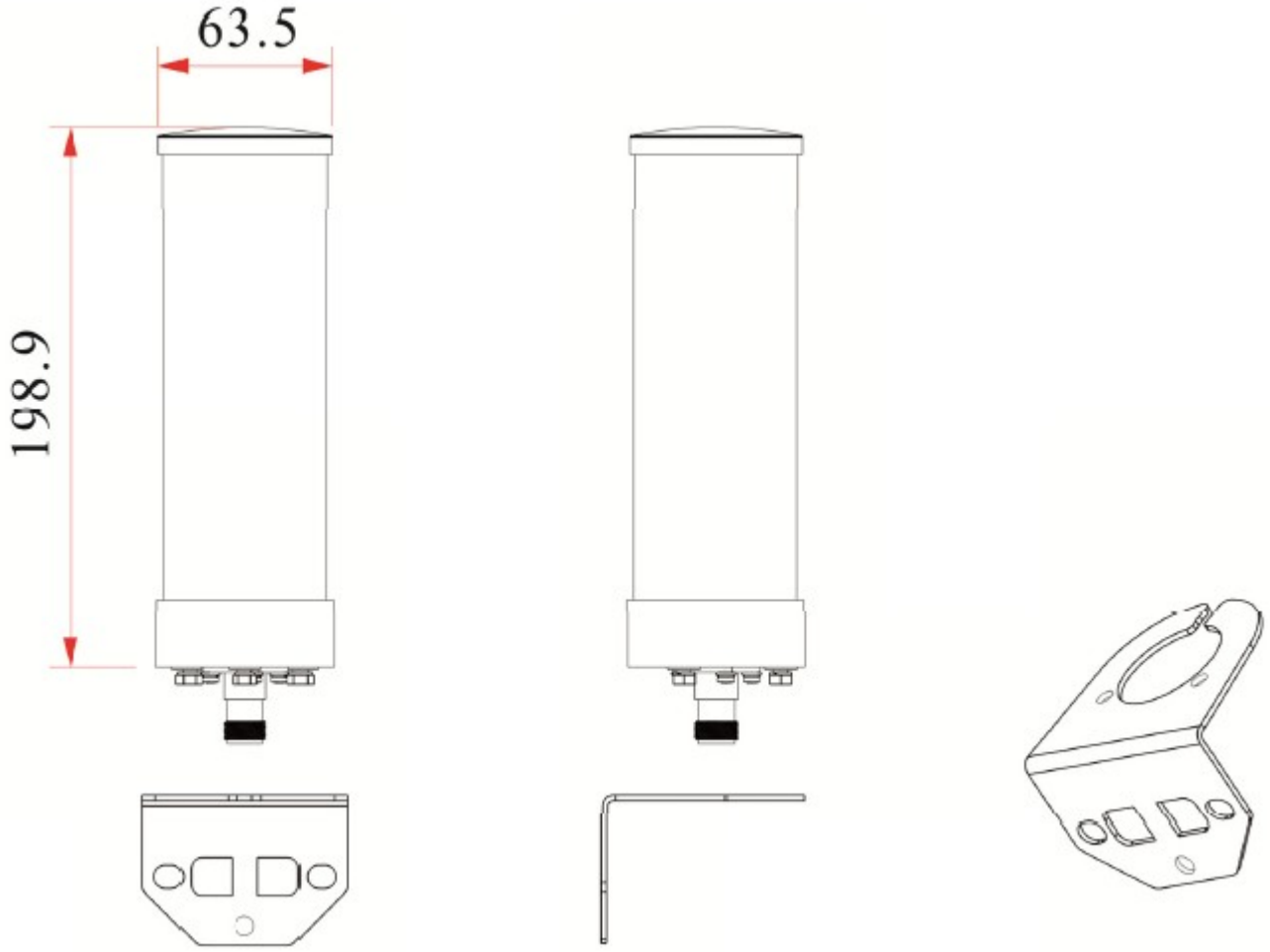

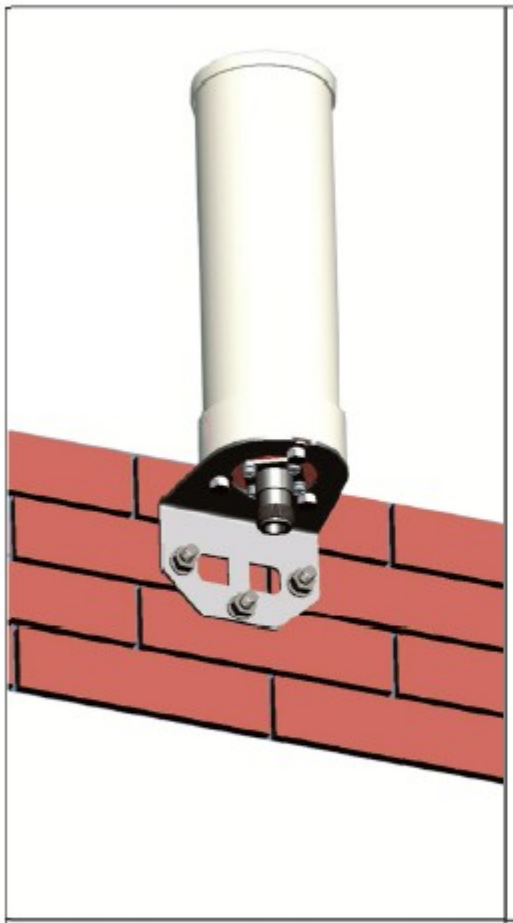

Wall Mount with Frame Anchor

Pole Mount with U-Bolt

Big Pole with Metal Belt
Metal Belt not supplied

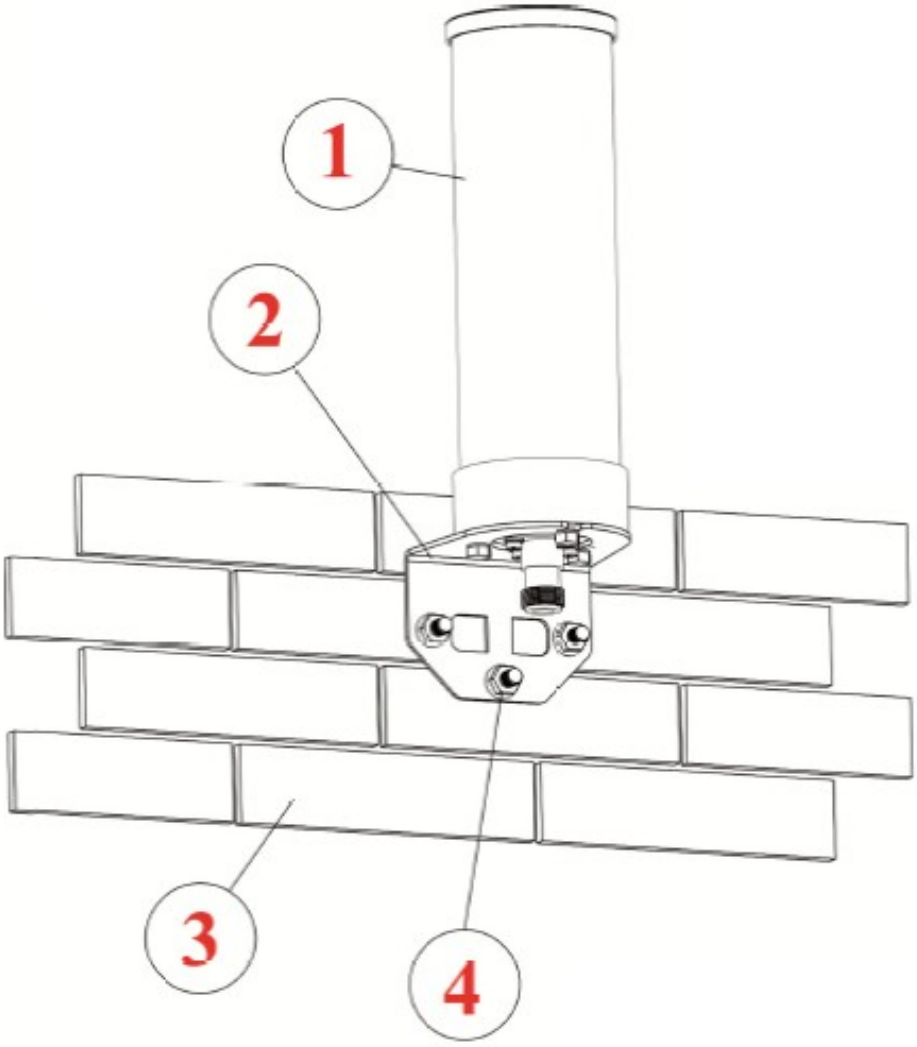

1.Antenna
2.L-Shaped Clamp
3.Solid Wall
4.Frame Anchor,3pcs

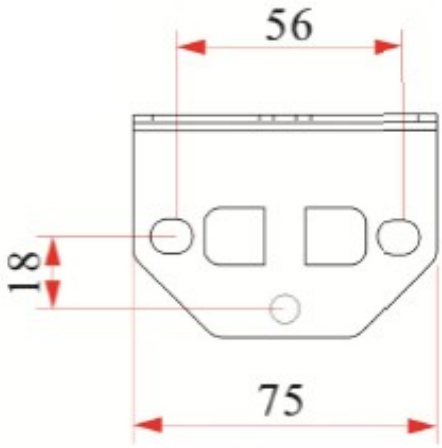

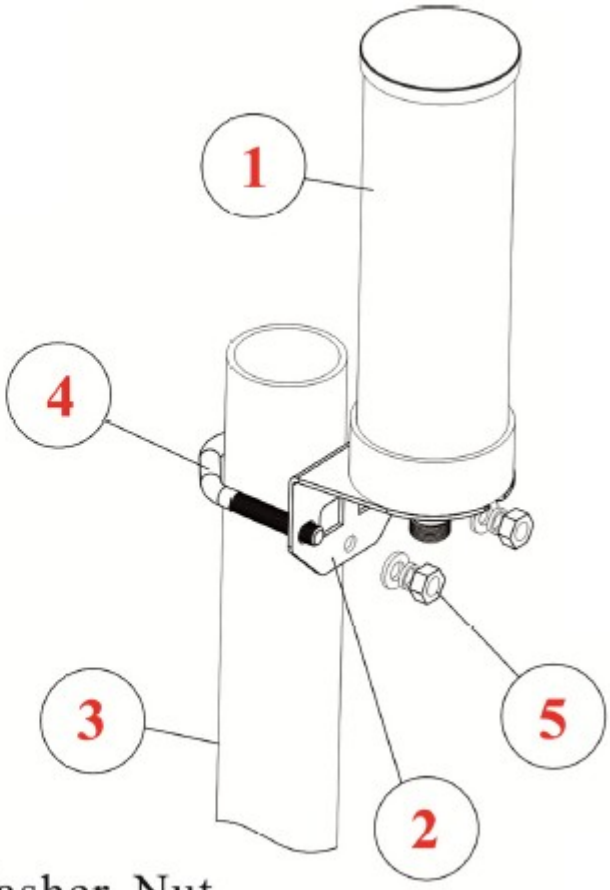

1. Antenna
2. L-shaped Clamp
3. Pole
4. M8 U-Bolt
5. M8 Flat Washer, Spring, Washer, Nut

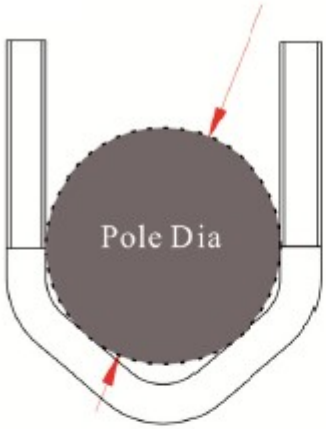

1. U-Bolt for Pole Dia: ⌀30~⌀48
2. Customized Diameter Available with Metal Belt, see below

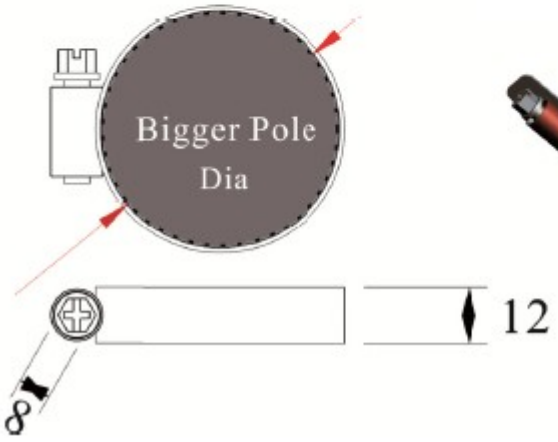

Metal Belt for Pole Diameter above 48mm, not supplied

Diameter Customized