DH-IPC-HFW2230S-S-S2

2MP IR Bullet Netzwerkkamera

- 2MP, 1 / 2,7 ”CMOS-Bildsensor, geringe Beleuchtungsstärke, hohe Bildauflösung
- Gibt 2 MP (1920 × 1080) bei 25/30 fps aus
- H.265 Codec, hohe Komprimierungsrate , Sehr niedrig Bitrate
- Eingebaute IR-LED, maximale IR-Entfernung: 30 m
- ROI, SMART H.264 / H.265, flexible Codierung, anwendbar auf verschiedene Bandbreiten- und Speicherumgebungen
- Rotationsmodus, DWDR, 3D DNR, HLC, BLC, digitales Wasserzeichen, anwendbar auf verschiedene Überwachungsszenen
- Intelligente Erkennung: Intrusion, Tripwire
- Abnormalitätserkennung: Bewegungserkennung, Videomanipulation, keine SD-Karte, SD-Karte voll, SD-Kartenfehler, Netzwerk getrennt, IP-Konflikt, illegaler Zugriff, Spannungserkennung
- Unterstützt max. 256 GB Micro SD-Karte
- 12V DC / POE Stromversorgung
- IP67-Schutz

2 Mp | H.265 + | Sternenlicht | IVS | IP67

Systemübersicht

Mit der aktualisierten H.265-Codierungstechnologie verfügt die Kamera der Dahua Lite-Serie über eine effiziente Videokodierungskapazität, die Bandbreite und Speicherplatz spart. Diese Kamera verwendet die neueste Starlight-Technologie und zeigt in Umgebungen mit geringer Beleuchtung ein besseres, farbenfrohes Bild. Es unterstützt die Speicherung von SD-Karten, die wasserdichte Funktion und die staubdichte Funktion und entspricht den Standards von IP67.

Funktionen

Smart (H.265 + & H.264 +)

Die intelligente Codierungstechnologie von Dahua verwendet einen fortschrittlichen Algorithmus für die automatische Stream-Steuerung entsprechend der Umgebung und erzielt eine höhere Effizienz als (H.265 & H.264). Sie liefert qualitativ hochwertige Videos und senkt die Kosten für Speicherung und Übertragung.

Sternenlicht

Die Dahua Starlight-Technologie gilt hauptsächlich für Umgebungen mit geringer Beleuchtung und kann klare, farbenfrohe Videos liefern. Auch in der Umgebung von min. Beleuchtung kann die Technologie den guten Bildeffekt garantieren.

Intelligente Videoanalyse (IVS)

Mit dem fortschrittlichen Videoalgorithmus unterstützt die Dahua-Kamera eine intelligente Erkennung wie Tripwire und Intrusion usw.

Schutz (IP67, Breitspannung)

IP67: Die Kamera besteht eine Reihe strenger Tests auf Staub und Einweichen. Es hat eine staubdichte Funktion und das Gehäuse kann normal funktionieren, nachdem es 30 Minuten lang in 1 m tiefem Wasser eingeweicht wurde.

Breite Spannung: Die Kamera ermöglicht eine Eingangsspannungstoleranz von ± 30% (großer Spannungsbereich) und wird häufig in Außenumgebungen mit instabiler Spannung angewendet.

Technische Spezifikation

Kamera

Bildsensor	1 / 2,7 "2-Megapixel-Progressive-CMOS
Effektive Bildpunkte	1920 (H) × 1080 (V)
Rom	128 MB
RAM	128 MB
Scansystem	Progressiv
Elektronische Verschlusszeit	Auto / Manuell 1/3 s - 1/100000 s
Mindest. Erleuchtung	0,005 Lux@F1.6
IR-Entfernung	30 m (98,43 ft)
IR-Ein / Aus-Steuerung	Auto / Manuell
Anzahl der IR-LEDs	1
Schwenk- / Neigungs- / Drehbereich	Pan: 0 ° –360 ° Neigung: 0 ° –90 ° Drehung: 0 ° –360 °

Linse

Linsentyp	Festfokus
Montagetyp	M12
Brennweite	2,8 mm 3,6 mm
Max. Öffnung	F1.6 F1.6
Sichtfeld	2,8 mm: Pfanne: 110,0 ° Neigung: 59,0 ° Diagonale: 132,0 ° 3,6 mm: Pfanne: 91,0 ° Neigung: 48,0 ° Diagonale: 109,0 °
Iris-Typ	Feste Blende
Fokusentfernung schließen	2,8 mm: 0,6 m (1,97 ft) 3,6 mm: 1,1 m (3,61 ft)

	Linse	Erkennen	Beobachten	Erkenne	Identifizieren
DORI Entfernung	2,8 mm	37,3 m (122,38 Fuß)	14,9 m (48,88 Fuß)	7,5 m (24,61 Fuß)	3,7 m (12,14 Fuß)
	3,6 mm	53,3 m (174,87 Fuß)	21,3 m (96,88 Fuß)	10,7 m (35,10 Fuß)	5,3 m (17,39 Fuß)

Intelligentes Ereignis

Allgemeine IVS-Analyse	Tripwire; Einbruch

Video

Video-Kompression	H.265; H.264; H.264B; MJPEG
Smart Codec	Ja
Video-Bildrate	Hauptstrom: 1920 × 1080 (1 fps-25/30 fps) Teilstrom: 704 × 576 (1 fps - 25 fps) 704 × 480 (1 fps - 30 fps)
Stream-Fähigkeit	2 Streams
Auflösung	1080p (1920 × 1080); 1,3 M (1280 × 960); 720p (1280 × 720); D1 (704 × 576/704 × 480); VGA (640 × 480); CIF (352 × 288/352 × 240)
Bitratensteuerung	CBR / VBR
Video-Bitrate	H.264: 32 Kbit / s - 6144 Kbit / s H.265: 12 Kbit / s - 6144 Kbit / s
Tag Nacht	Auto (ICR) / Farbe / S / W.
BLC	Ja
HLC	Ja
WDR	DWDR
Weißabgleich	Auto / Natur / Straßenlaterne / Outdoor / manuell / regional Benutzerdefiniert
Kontrolle erlangen	Auto / Manuell
Lärmreduzierung	3D DNR
Bewegungserkennung	AUS / EIN (4 Bereiche, rechteckig)
Region of Interest (RoI)	Ja (4 Bereiche)
Smart IR	Ja
Bilddrehung	0 ° / 90 ° / 180 ° / 270 ° (Unterstützt 90 ° / 270 ° mit einer Auflösung von 1080p und niedriger.)
Spiegel	Ja
Datenschutz Maskierung	4 Bereiche

Netzwerk

Netzwerk	RJ-45 (10/100 Base-T)
Protokoll	IPv4; IPv6; HTTP; HTTPS; TCP; UDP; ARP; RTP; RTSP; RTCP; RTMP; SMTP; FTP; SFTP; DHCP; DNS; DDNS; QoS; UPnP; NTP; Multicast; ICMP; IGMP; NFS; PPPoE; 802.1x; Bonjour
Interoperabilität	ONVIF (Profil S / Profil G / Profil T); CGI; P2P; Meilenstein; Genetec
Benutzer / Host	20
Edge-Speicher	Dahua Cloud; FTP; SFTP; Micro SD-Karte (Unterstützung von maximal 256 GB); NAS
Browser	IE Chrom Feuerfuchs
Management-Software	Smart PSS; DSS; DMSS
Mobiltelefon	IOS; Android

Zertifizierung

Zertifizierungen	CE-LVD: EN60950-1 CE-EMV: Richtlinie über elektromagnetische Verträglichkeit 2014/30 / EU FCC: 47 CFR FCC Teil 15, Unterabschnitt B. UL / CUL: UL60950-1 CAN / CSA C22.2 Nr. 60950-1-07

Leistung

Energieversorgung	12 V DC / PoE (802.3af)
Energieverbrauch	<4,6 W.

Umgebung

Betriebsbedingungen	- 40 ° C bis + 60 ° C (-40 ° F bis + 140 ° F) / weniger als ≤ 95% rF
Lagertemperatur	- 40 ° C bis + 60 ° C (-40 ° F bis + 140 ° F)
Schutzart	IP67

Struktur

Gehäuse	Metall
Maße	166,2 mm × ~ 70 mm (6,54 "× ~ 2,76")
Nettogewicht	0,48 kg
Bruttogewicht	0,57 kg

Bestellinformationen

Art	Artikelnummer	Beschreibung
2MP Kamera	DH-IPC-HFW2230SP-S-S2	2MP IR Bullet Netzwerkkamera, PAL
	DH-IPC-HFW2230SN-S-S2	2MP IR Bullet Netzwerkkamera, NTSC
Zubehör (Optional)	PFA134	Anschlussdose
	PFA152-E	Stange montieren
	PFM321D	DC12V1A Netzteil
	LR1002-1ET / 1EC	Single-Port-Long-Reach-Ethernet über Coax Extender
	PFM900-E	Integrierter Mount Tester
	PFM114	DC SD-Karte

Zubehör

Optional:

PFA134
Anschlussdose

PFA152-E
Stange montieren

PFM321D
DC12V1A
Netzteil

LR1002-1ET / 1EC
Single-Port Long
Erreichen Sie Ethernet über
Koax Extender

PFM900-E
Integrierte Halterung
Prüfer

PFM114
DC SD-Karte

Solo Mount	Junction Mount
PFA134+PFA152-E	PFA134
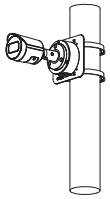	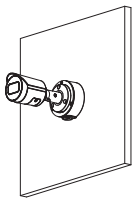

Abmessungen (mm [Zoll])

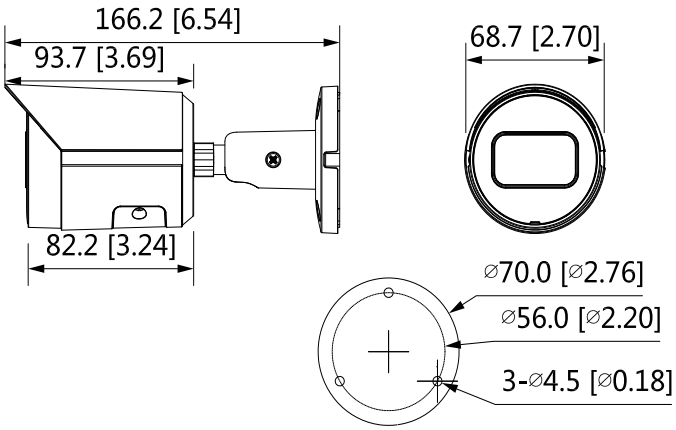

© 2019 Dahua. Alle Rechte vorbehalten. Design und Spezifikationen können ohne vorherige Ankündigung geändert werden. Die Bilder im Dokument dienen nur als Referenz und das tatsächliche Produkt hat Vorrang.