4-Zoll-IR-Speed-Dome-Installationshandbuch

Version 1.0.2

Inhaltsverzeichnis

1 VORBEREITUNG DER INSTALLATION 1

1.1 Grundlegende Anforderungen 1

1.2 Installationsprüfung 1

1.3 Kabelvorbereitung 1

1.3.1 Kabel Niedrigste Spezifikationsanforderung 1

1.3.2 Wählen Sie das benötigte Stromversorgungskabel entsprechend der Übertragungsentfernung aus 2

2 SPEED DOME INSTALLATION 3

2.1 Zubehör prüfen 3

2.2 Gerät öffnen 3

2.3 Wählschalter-Setup 3

2.3.1 Position und Funktion des Wählschalters 3

2.3.2 DIP-Schalter einrichten 5

2.3.3 Adresseinrichtung 5

2.3.4 Baudrate und Paritätseinstellung 5

2.4 Terminal Matching Resistance Setup 6

2.5 Speicherort zurücksetzen und SD-Karte installieren 7

2.6 Speed Dome Installation 8

2.6.1 Installieren Sie den Quick Mount Connector 8

2.6.2 Speed Dome-Kabel 8

3 SPEED DOME INSTALLATION 11

3.1 Montagekomponente und Abmessung 11

3.2 Installationsschritte für Wandhalterungen 12

3.2.1 Installationsumgebungen 12

3.2.2 Installationsschritte 12

4 BLINDDARM I THUNDER PROOF UND SURGE PROTECTION (OUTDOORS) .... fünfzehn

4.1 Blitzschutz (drinnen) .... fünfzehn

5 BLINDDARM II ÜBER RS485 BUS 17

5.1 Hauptfunktion des RS485-Busses 17

5.2 RS485-Busübertragungsentfernung 17

5.3 Das Problem im praktischen Gebrauch 17

5.4 RS485 Bus FAQ 18

6 BLINDDARM III BEZIEHUNGSTABELLE FÜR 24-V-AC-DRAHTDURCHMESSER UND GETRIEBEABSTAND 19

7 BLINDDARM IV DC 12V DRAHTDURCHMESSER UND ÜBERTRAGUNGSABSTAND BEZIEHUNGSTABELLE 20

8 ANHANG V DRAHTANZEIGE-REFERENZBLATT 21

Herzlich willkommen

Vielen Dank für den Kauf unserer Speed Dome!

Bitte lesen Sie die folgenden Sicherheitsvorkehrungen und Warnhinweise sorgfältig durch, bevor Sie das Produkt installieren oder verwenden!

Wichtige Schutzmaßnahmen und Warnungen

1. Qualifizierter Ingenieur erforderlich

- Der Installateur oder Wartungstechniker muss über ein entsprechendes CCTV-System verfügen Installationszertifikat oder Wartungsqualifikationszertifikat.
- Der Installateur oder Wartungstechniker muss über ein Qualifikationszertifikat für die Arbeit verfügen in der Höhe.
- Der Installateur oder Instandhalter muss über die Grundkenntnisse verfügen und Betriebstechnik für Niederspannungskabel und elektronische Niederspannungskabelverbindung.
- Bitte lesen Sie das Installationshandbuch sorgfältig durch und bewahren Sie es zum späteren Nachschlagen auf.
- Wir haften nicht für Probleme, die durch nicht autorisierte Änderungen oder Reparaturversuche verursacht werden.

2. Anforderungen an das Hebegerät

- Bitte wählen Sie den richtigen Speed Dome-Installationsmodus und verwenden Sie die Hebezeuge an der Sicherheitsumgebung.
- Die Hebezeuge müssen über eine ausreichende Kapazität verfügen, um die Einbauhöhe zu erreichen.
- Die Hebezeuge müssen eine sichere Leistung haben.

Die Vorsichtsmaßnahmen umfassen zwei Arten: Warnung und Hinweis.

- **Warnung:** Es soll Sie darauf hinweisen, dass optional ein Risiko für Tod oder Serienverletzung besteht!
- **Hinweis:** Es soll Sie darauf hinweisen, dass optional ein Risiko für Beschädigung oder Verlust von Eigentum besteht!

Warnung

- Alle Installationen und Operationen hier sollten Ihren örtlichen elektrischen Sicherheitsvorschriften entsprechen.
- Die Leistung muss den Anforderungen im SELV (Safety Extra Low Voltage) entsprechen und die Nennspannung muss der Limited Power Source gemäß IEC60950-1 entsprechen. (Die Anforderungen an die Stromversorgung unterliegen dem Geräteetikett.) Wir übernehmen keine Haftung oder Verantwortung für alle Brände oder Stromschläge, die durch unsachgemäße Handhabung oder Installation verursacht werden.
- Verwenden Sie unbedingt alle vom Hersteller empfohlenen Zubehörteile (z. B. Netzteil).
- Schließen Sie nicht mehrere Speed Domes an ein Netzteil an. Es kann zu Überhitzung oder Brand führen, wenn die Nennlast überschritten wird.
- Bevor Sie das Kabel anschließen, installieren oder deinstallieren oder mit den täglichen Wartungsarbeiten beginnen, schalten Sie bitte die Stromversorgung aus und ziehen Sie das Netzkabel ab.
- Bitte stellen Sie sicher, dass das Produkt fest an der Wand oder an der Decke befestigt ist.
- Bitte schalten Sie das Gerät aus und ziehen Sie das Netzkabel ab. Wenn Rauch, widerlicher Geruch oder Lärm vorhanden sind. Bitte wenden Sie sich an Ihren örtlichen Händler oder Kundendienst.

- Alle Prüfungs- und Reparaturarbeiten sollten von qualifizierten Servicetechnikern durchgeführt werden. Wir haften nicht für Probleme, die durch nicht autorisierte Änderungen oder Reparaturversuche verursacht werden.
- Bitte befestigen Sie die intelligente Kuppel fest, wenn sie an der Wand oder Decke installiert ist.

Hinweis

1. Sicherheitstransport

- Starke Beanspruchungen, heftige Vibrationen oder Spritzwasser sind während des Transports, der Lagerung und der Installation nicht zulässig.

- Dieses Serienprodukt muss während des Transports eine geteilte Verpackung verwenden.
- Wir haften nicht für Schäden oder Probleme, die durch das integrierte Paket während des Transports entstehen.

2. Wenn das Gerät defekt ist

Schalten Sie das Gerät aus und ziehen Sie das Netzkabel sofort ab, wenn Rauch, ungewöhnlicher Geruch oder ungewöhnliche Funktion vorhanden sind. Bitte wenden Sie sich so schnell wie möglich an Ihren Händler vor Ort.

3. Versuchen Sie nicht, das Gerät zu zerlegen oder zu modifizieren

- Durch das Öffnen der Schale besteht die Gefahr von Personen- oder Geräteschäden.
- Bitte wenden Sie sich an Ihren Händler vor Ort, wenn interne Einstellungen oder Wartungsarbeiten erforderlich sind.
- Wir haften nicht für Probleme, die durch nicht autorisierte Änderungen oder Reparaturversuche verursacht werden.

4. Lassen Sie keine anderen Gegenstände in das Gerät fallen

- Bitte stellen Sie sicher, dass sich kein Metall oder brennbare, explosive Substanzen in der Speed Dome befinden.
- Die oben genannten Gegenstände im Gerät können zu Feuer, Kurzschluss oder Beschädigung führen.
- Bitte schalten Sie das Gerät aus und ziehen Sie das Netzkabel ab, wenn Wasser oder Flüssigkeit in die Kamera fällt. Bitte wenden Sie sich so schnell wie möglich an Ihren Händler vor Ort.
- Bitte achten Sie auf die Kamera. Vermeiden Sie Meerwasser oder Regen, um die Kamera zu erodieren.

5. Vorsichtig behandeln

Lassen Sie dieses Serienprodukt nicht auf den Boden fallen. Vermeiden Sie starke Vibrationen.

6. Anforderungen an die Installationsumgebung

- Diese Speed Dome-Serie sollte an einem kühlen, trockenen Ort ohne direkte Sonneneinstrahlung, brennbare, explosive Substanzen usw. installiert werden.
- Dieses Serienprodukt muss von starken elektromagnetischen Strahlungen ferngehalten werden. Bitte halten Sie es von drahtloser Stromversorgung, Fernsehsendern, Transformatoren usw. fern.

7. Tägliche Wartung

- Bitte verwenden Sie das weiche Tuch, um Staub auf der Schale zu entfernen, oder verwenden Sie ein weiches Tuch mit Reinigungsflüssigkeit, um die Schale zu reinigen, und verwenden Sie dann ein weiches Tuch, um sie trocken zu machen.

- Verwenden Sie zum Reinigen der Schale kein Benzin, Spinnmittel oder anderes chemisches Material. Dies kann zu einer Verklärung der Schale oder zu Farbflocken führen.
- Lassen Sie das Kunststoff- oder Gummimaterial die Schale nicht lange berühren. Dies kann zu Farbflocken führen.

1 INSTALLATIONSVORBEREITUNG

1.1 Grundlegende Anforderungen

- Alle Installationen und Operationen hier müssen Ihren örtlichen elektrischen Sicherheitsvorschriften, Brandschutzgesetzen und einigen damit verbundenen Vorschriften entsprechen.
- Stellen Sie sicher, dass die Anwendungsszene der Speed Dome den Installationsanforderungen entspricht. Bei Fragen wenden Sie sich bitte an Ihren Händler.
- Bitte verwenden Sie das Produkt entsprechend der Betriebsumgebung.
- Bitte bewahren Sie das Originalverpackungsmaterial nach dem Öffnen der Verpackung gut auf. Sie können Originalverpackungsmaterial verwenden, um die Speed Dome zu verpacken und zur Wartung zurückzusenden, falls Probleme auftreten.

1.2 Installationsprüfung

- Stellen Sie sicher, dass am Installationsort genügend Platz für das Produkt und seine Montagekomponenten vorhanden ist.
- Bitte stellen Sie sicher, dass die Decke oder Wand das 8-fache Gewicht der Speed Dome und ihrer Montagekomponenten tragen kann.
- Bitte stellen Sie sicher, dass die Wand dick genug ist, um Erweiterungsschrauben zu installieren (Benutzer müssen diese separat erwerben).
- Es muss sichergestellt werden, dass die Installationshöhe mehr als 6 m beträgt, wenn es sich um die intelligente Tracking-Speed-Kuppel oder die Laser-Speed-Kuppel handelt.

1.3 Kabelvorbereitung

Bitte wählen Sie die Spezifikation des benötigten Videokabels und des Videokoaxialkabels entsprechend der Übertragungsentfernung aus.

1.3.1 Anforderung der niedrigsten Kabelspezifikation

- 75 Ohm.
- Volles Kabel mit Kupferleiter.
- 95% gestrickter Kupferschild.
- Bitte beachten Sie den Anhang II für RS485.

Internationales Modell	Maximale Übertragungsentfernung (Ft \ M)
RG59 / U.	750Ft / 229M
RG6 / U.	1.000 ft / 305 m
RG11 / U.	1.500 Ft / 457 M.

Hinweis

Das Obige kann auf die analoge Geschwindigkeitskuppel und die Netzwerkgeschwindigkeitskuppel angewendet werden.

Internationales Modell	Maximale Übertragungsentfernung (M \ Ft)
SYV-75-3	720P (25 fps \ 30 fps) : 500 M / 1640 Ft 720 P (50
	fps \ 60 fps) : 300 M / 984 Ft 1080 P (25 fps \ 30
	fps): 300 M / 984 Ft

Hinweis

Das Obige kann auf HDCVI Speed Dome angewendet werden.

1.3.2 Wählen Sie das benötigte Stromversorgungskabel entsprechend der Übertragungsentfernung aus

Siehe Anhang III für AC 24V Netzteil.

Siehe Anhang IV für DC 12V Stromversorgungsgerät.

2 SPEED DOME INSTALLATION

2.1 Überprüfen Sie das Zubehör

Bitte überprüfen Sie vor der Installation das Zubehör einzeln gemäß der Packliste. Bitte stellen Sie sicher, dass alle aufgeführten Komponenten enthalten sind.

2.2 Gerät öffnen

Öffnen Sie das Paket und nehmen Sie das Gerät heraus. Siehe Abbildung 2-1.

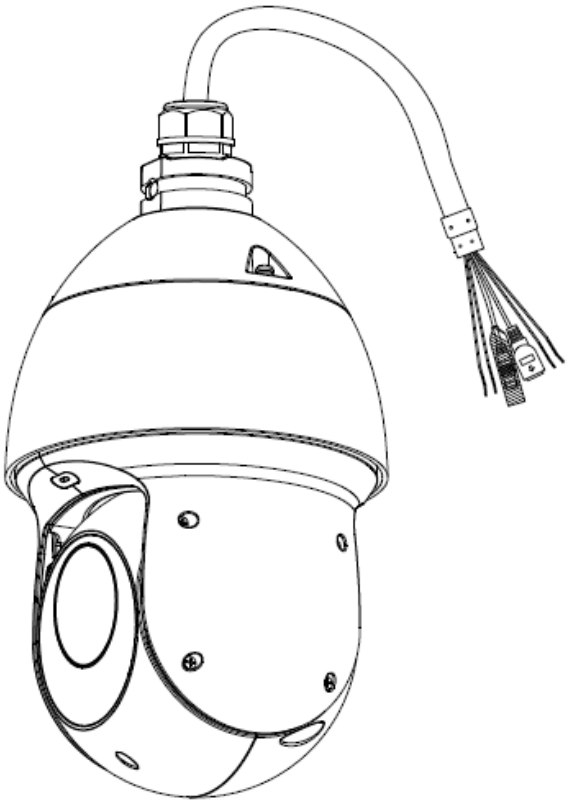

Abbildung 2-1

2.3 DIP-Schalter einrichten

2.3.1 Position und Funktion des DIP-Schalters

Die entsprechenden Funktionen des DIP-Schalters für den analogen Speed Dome und den HDCVI Speed Dome sind unterschiedlich, die im Folgenden jeweils vorgestellt werden.

2.3.1.1 Analog Speed Dome

Öffnen Sie die hintere Abdeckung und Sie sehen, dass sich auf dem PTZ-Mainboard ein Wählschalter befindet, mit dem Sie die Adresse des Speed Dome, die Baudrate und die Parität usw. einstellen können. Die Position des Wählschalters finden Sie in Abbildung 2-2.

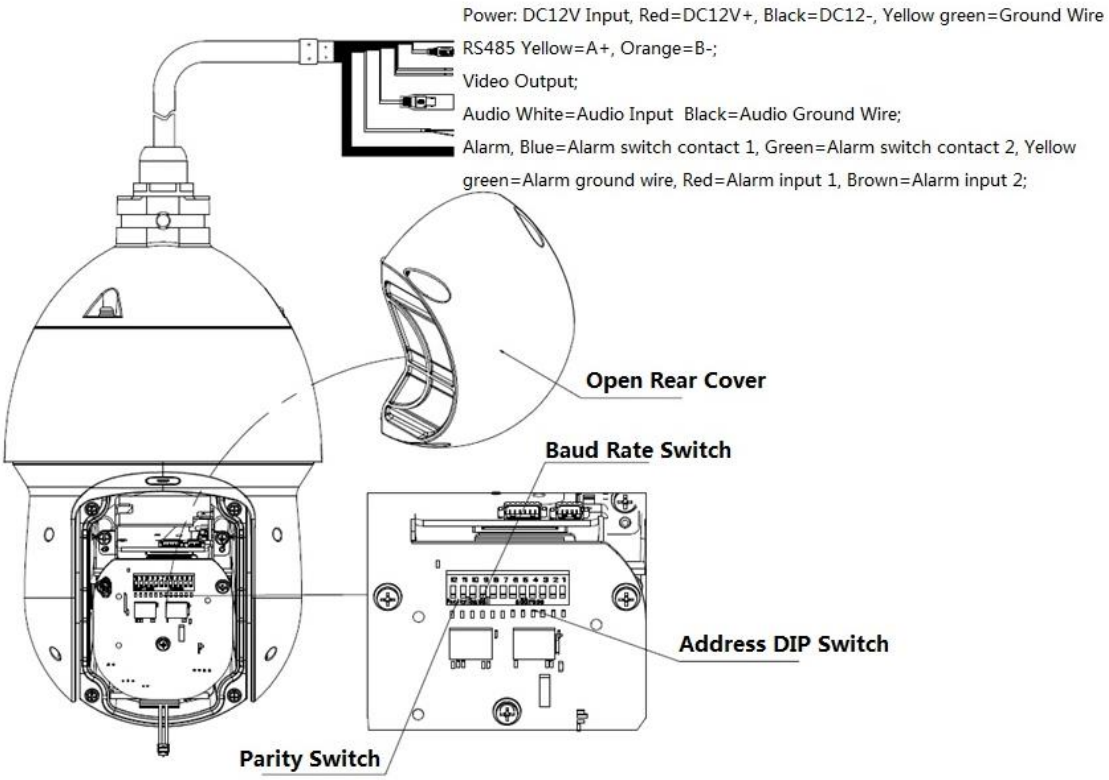

Abbildung 2-2

2.3.1.2 HDCVI Speed Dome

Öffnen Sie die hintere Abdeckung und Sie sehen, dass sich auf dem PTZ-Mainboard ein Wählschalter befindet, mit dem Sie die Adresse des Speed Dome und die Baudrate einstellen können. Die Position des DIP-Schalters finden Sie in Abbildung 2-3.

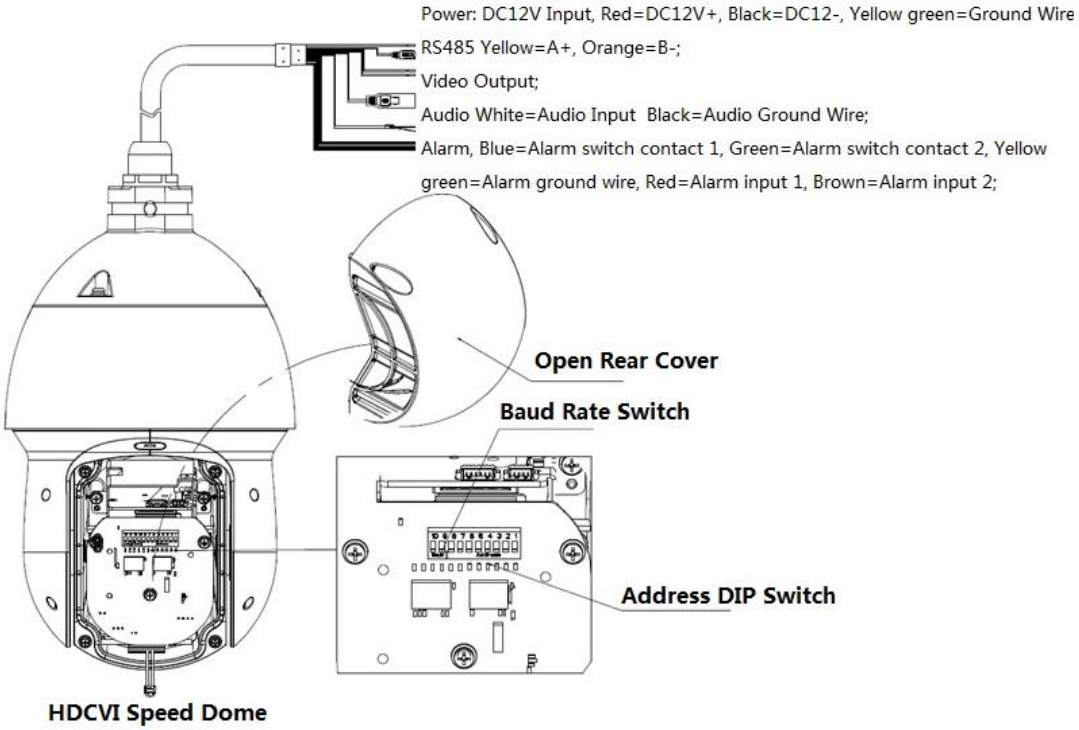

Abbildung 2-3

2.3.2 Einrichtung des DIP-Schalters

Bevor Sie den Speed Dome steuern, stellen Sie bitte die Adressnummer, die Baudrate und die Parität des Speed Dome ein. Der Speed Dome reagiert auf seinen Steuerbefehl, nachdem alle diese Einstellungen vorgenommen wurden.

Hinweis:

Wenn Sie die hintere Abdeckung der Speed Dome öffnen, sehen Sie den DIP-Schalter am PTZ-Mainboard. Sie können die unten aufgeführten Schritte ausführen, um die Adressnummer, die Baudrate und die Parität des Speed Dome festzulegen. Bitte beachten Sie, dass Sie das Gerät neu starten müssen, um die neuen Einstellungen zu aktivieren.

Der DIP-Schalter am PTZ dient zum Einstellen der Geschwindigkeitskuppeladresse, der Baudrate und der Parität. Wenn Sie als 1 einschalten, ist 1 das niedrigste Bit und 8 das höchste Bit im Dip-Schalter für die Adresseinstellung. Für die Einstellung der Baudrate und Parität ist 9 das niedrigste Bit und 12 das höchste Bit.

Hinweis:

Bitte beachten Sie, dass sich der Speed Dome selbst an das Industriestandardprotokoll PELCOD und PELCO-P anpassen kann. Das Steuerprotokoll muss nicht über die Einstellung des DIP-Schalters eingestellt werden.

2.3.3 Adresseinrichtung

Der Speed Dome kann einen Dip-Schalter verwenden, um die Adressnummer einzustellen. Der Codierungsmodus verwendet ein binäres Codierungssystem. 1 bis 8 ist ein gültiges Bit und das höchste Adressbit ist 255. Die Adressbezeichnung finden Sie in Abbildung 2-4. Informationen zum Setzen des Adressbits finden Sie in Tabelle 2-1.

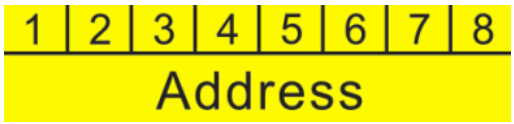

Abbildung 2-4

Adresse 1		2	3	4	5	6	7	8
1	AUS AUS		AUS	AUS	AUS	AUS	AUS	AUS
1	AUF	AUS	AUS	AUS	AUS	AUS	AUS	AUS
2	AUS AN		AUS	AUS	AUS	AUS	AUS	AUS
3	AUF	AUF	AUS	AUS	AUS	AUS	AUS	AUS
4	AUS AUS		AUF	AUS	AUS	AUS	AUS	AUS
5	AUF	AUS	AUF	AUS	AUS	AUS	AUS	AUS
6	AUS AN		AUF	AUS	AUS	AUS	AUS	AUS
7	AUF	AUF	AUF	AUS	AUS	AUS	AUS	AUS
8	AUS AUS		AUS	AUF	AUS	AUS	AUS	AUS
……								
254	AUS AN		AUF	AUF	AUF	AUF	AUF	AUF
255	AUF	AUF	AUF	AUF	AUF	AUF	AUF	AUF

Tabelle 2-1

2.3.4 Einrichtung der Baudrate und Parität

Die Funktionen, die zwischen dem analogen Speed Dome und dem HDCVI Speed Dome eingestellt werden müssen, werden separat vorgestellt.

2.3.4.1 Analog Speed Dome

Hiermit wird die Baudrate und Parität der Geschwindigkeitskuppel eingestellt. Bit 9 und 10 werden verwendet, um die Baudrate im Eintauchbit von 9 auf 12 einzustellen, Bit 11 und 12 werden verwendet, um die Parität einzustellen. Die Beschriftung finden Sie in Abbildung 2-5. Informationen zur Einstellung der Baudrate und Parität finden Sie in Tabelle 2-2 und Tabelle 2-3.

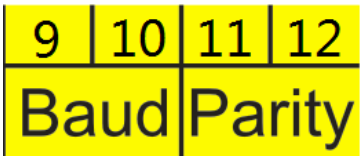

Abbildung 2-5

9	10	Baudrate
AUS	AUS	9600 bps
AUF	AUS	4800 bps
AUS	AUF	2400 bps
AUF	AUF	1200bps

Tabelle 2-2

11	12	Parität
AUS	AUS	KEINER
AUF	AUS	SOGAR
AUS	AUF	SELTSAM
AUF	AUF	KEINER

Tabelle 2-3

2.3.4.2 HDCVI Speed Dome

Hiermit wird die Baudrate der Geschwindigkeitskuppel eingestellt. Bit 9 und 10 werden zum Einstellen der Baudrate verwendet. Die Beschriftung finden Sie in Abbildung 2-6. Informationen zur Einstellung der Baudrate finden Sie in Tabelle 2-4.

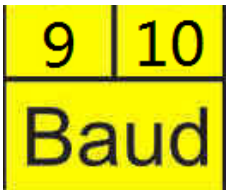

Abbildung 2-6

9	10	Baudrate
AUS	AUS	9600 bps
AUF	AUS	4800 bps
AUS	AUF	2400 bps
AUF	AUF	1200bps

Tabelle 2-4

2.4 Terminal Matching Resistance Setup

Der Verbindungsmodus der Geräteklemme 120 Ω Widerstand, der Anschlusswiderstand 120 Ω bereits

Auf der Stromversorgungsplatine gibt es zwei Verbindungsmodi, siehe Abbildung 2-7.

	1-2	2-3
120Ω	EIN	AUS

Abbildung 2-7

Die werkseitige Standardeinstellung ist in Abbildung 2-8 dargestellt. Im Moment ist der Jumper (Verbindungsplatine)

an Pin 2 und Pin 3. Der 120 Ω-Widerstand wird nicht an das Gerät angeschlossen.

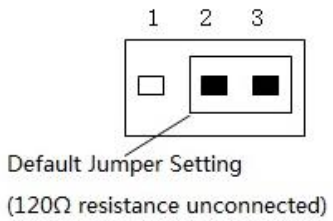

Abbildung 2-8

Wenn Sie den 120Ω-Widerstand anschließen möchten, entfernen Sie bitte die Brücke von Pin 2 und Pin 3

und an Pin 1 und Pin 2 anschließen. Jetzt sind die 120 Ω an die Schaltung angeschlossen. Siehe Abbildung 2-9.

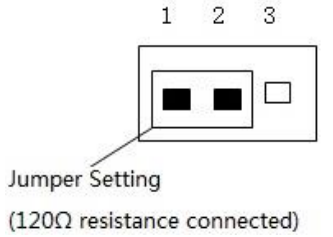

Abbildung 2-9

2.5 Standort zurücksetzen und SD-Karte installieren

Öffnen Sie die Abdeckung und Sie sehen, dass sich auf dem PTZ-Mainboard eine Reset-Taste und ein SD-Kartensteckplatz befinden (siehe Abbildung 2-10). Die Reset-Taste dient zum Zurücksetzen des Netzwerksystems und die SD-Karte zum Speichern von Daten.

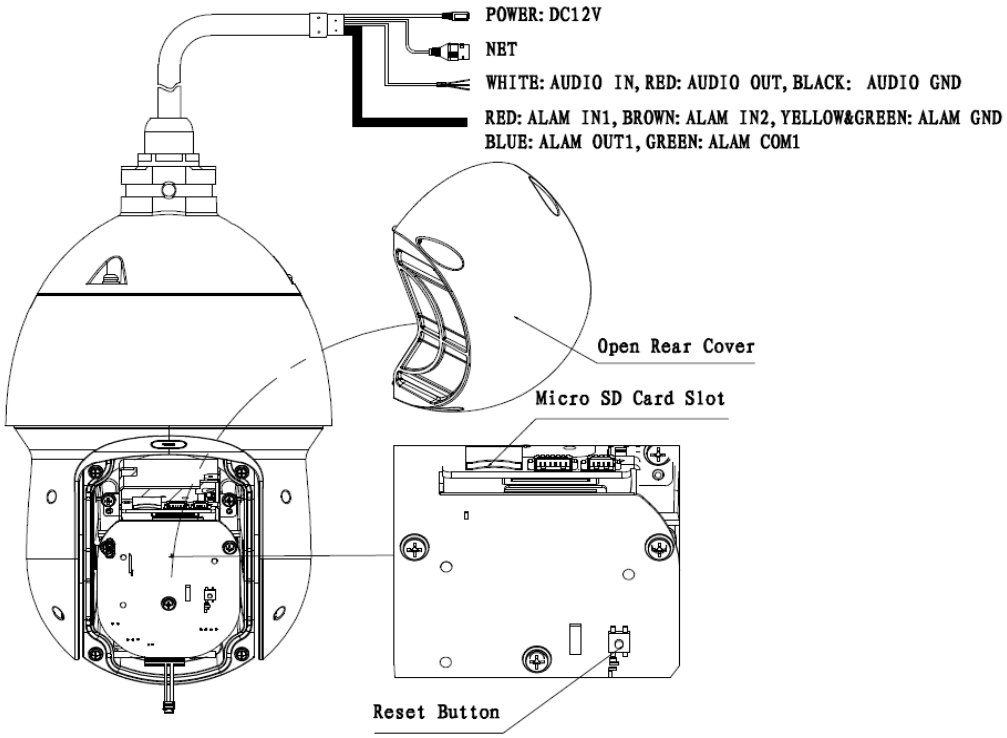

Abbildung 2-10

2.6 Speed Dome Installation

Hinweis

Das Kapitel kann auf den analogen intelligenten IR-Geschwindigkeitskuppel und den intelligenten Geschwindigkeitskuppel des IR-Netzwerks usw. angewendet werden.

Es gibt verschiedene Arten von Halterungen, die unterschiedliche Anwendungsszenarien für den Speed Dome erfüllen können. Informationen zu den Installationsmethoden finden Sie in den Kapiteln 3 bis 8. Als Beispiel für die Installation einer IR-Speed Dome dient die Wandhalterung mit analoger Geschwindigkeitskuppel.

2.6.1 Quick Mount Connector installieren

Binden Sie das Teflonband über das Gewinde des Schnellmontagesteckers und drehen Sie es in das Rohrgewinde der Wandhalterung. Befestigen Sie es mit der Edelstahlschraube M4 fest. Dies ist in Abbildung 2-11 dargestellt. Der Gewindestandard ist G1 1/2 Rohr Faden.

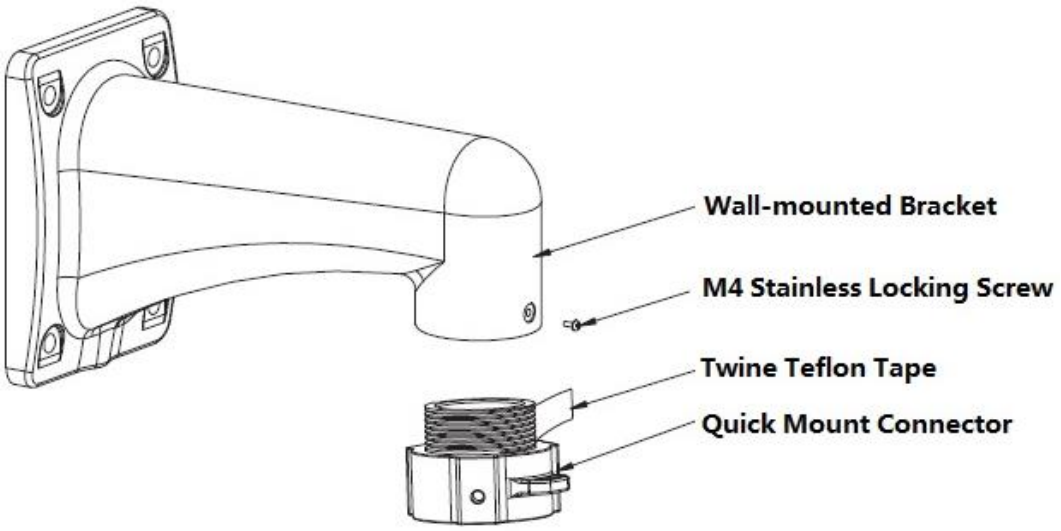

Abbildung 2-11

2.6.2 Speed Dome-Kabel

2.6.2.1 Kabelbeschreibung

Die Kamera ist standardmäßig mit einem multifunktionalen Kombinationskabel ausgestattet, das ein Stromkabel, ein Videokabel, ein Audiokabel, ein RS485-Steuerkabel, ein Alarmkabel, ein Netzwerkkabel, ein Hochfrequenzkabel und ein Glasfaserkabel usw. umfasst. Die Kabeldetails sind in Abbildung dargestellt 2-12.

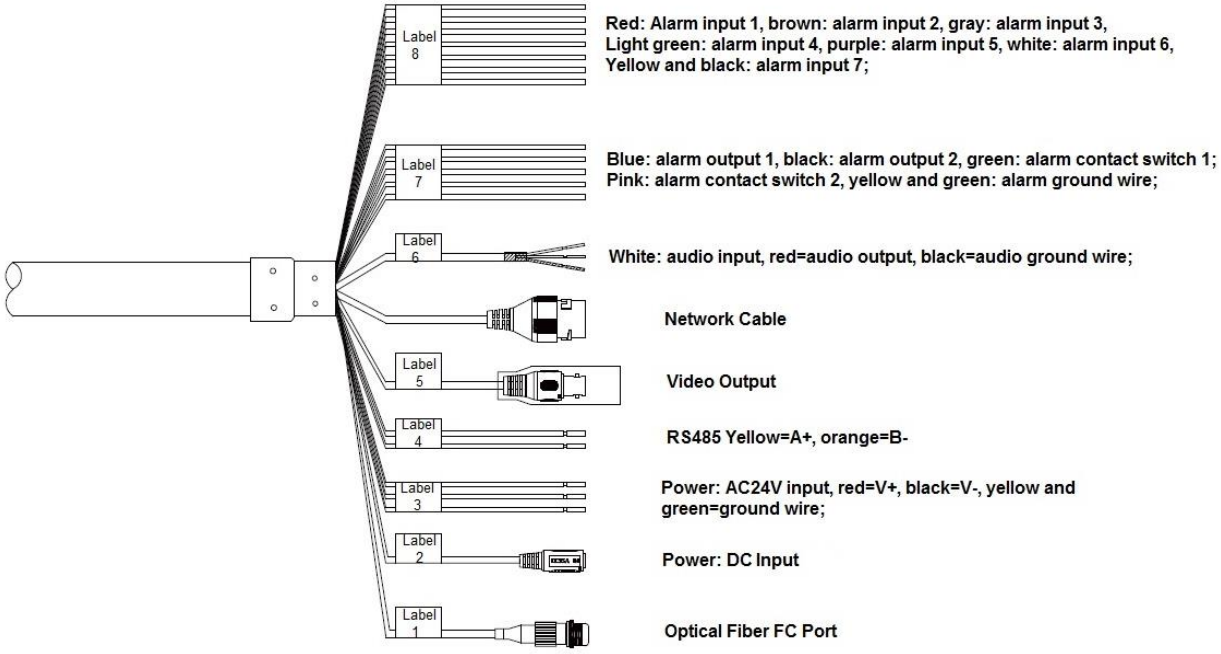

Abbildung 2-12

Hinweis

Verschiedene Modelle haben unterschiedliche Kabelkombinationen. Weitere Informationen finden Sie in der tatsächlichen Kabelkombination. Die Kabelkombination ist das umfassendste Beispiel in der obigen Abbildung.

Es ist verboten, am Kabel zu ziehen, um die Geschwindigkeitskuppel anzuheben, wenn das Gerät bewegt wird. Die falsche Art, das Gerät zu tragen, ist in Abbildung 2-13 dargestellt.

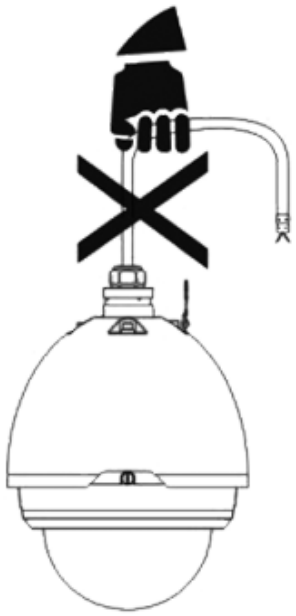

Abbildung 2-13

2.6.2.2 Kabelverbindung

Schnallen Sie den Sicherheitshaken der Speed Dome am Schnellmontagestecker an. Verbinden Sie das integrierte Kabel, das an der Wandhalterung reserviert ist, mit dem entsprechenden Stromkabel, Videokabel und Audio

Kabel, RS485-Steuerkabel, Alarmkabel, Netzwerkkabel, Hochfrequenzkabel und Glasfaserkabel usw. des multifunktionalen Kombinationskabels der Speed Dome (je nach Anforderung) und verwenden Sie dann isoliertes Gummiband, um die Kabelverbindung zu verdrillen gut, um es wasserdicht zu machen.

Hinweis

Stellen Sie während der tatsächlichen Installation sicher, dass der Drahtdurchmesser des Kabels, das an das RS485-Steuerkabel angeschlossen werden soll, nicht zu groß sein darf. Andernfalls wird der Kontrolleffekt beeinträchtigt. Eine entsprechende Einführung finden Sie in Anhang 2 RS485-Bus.

2.6.2.3 Alarmkabelverbindung

Der Alarmkabel-Verbindungsmodus und die Konfigurationsschritte werden wie folgt angezeigt:

Schritt 1

Schließen Sie das Alarmeingabegerät an ALARM IN und ALARM GND des Benutzerkabels an.

Schritt 2

Schließen Sie das Alarmausgabegerät an ALARM OUT und ALARM COM des Benutzerkabels an. Der Alarmausgang ist der Relaisschalterausgang.

Schritt 3

Öffnen Sie die WEB-Schnittstelle des Geräts und nehmen Sie die entsprechenden Einstellungen für das Alarmeingangs- und -ausgabegerät unter „Setup> Ereignis> Alarm-Setup“ vor. Der Alarmeingang von WEB entspricht dem Alarmeingang des Benutzerkabels. Er dient zum Einstellen des entsprechenden NO und NC-Ausgang gemäß dem Signal mit hohem und niedrigem Pegel, das vom Alarmeingabegerät bei Alarmauslösung erzeugt wird.

Schritt 4

Stellen Sie die Alarmausgangssituation des Benutzerkabels im WEB ein.

2.6.2.4 Schließen Sie das Speed Dome GND-Kabel an

Schließen Sie die Stromleitung GELB & GRÜN des Kombikabels an das Blitzschutzgerät an und stellen Sie sicher, dass das Blitzschutzgerät gut geerdet ist.

3 SPEED DOME INSTALLATION

Als Beispiel dient die Wandmontage, um die Montagekomponenten und Montagemodi der Speed Dome vorzustellen.

3.1 Montagekomponente und Abmessung

Die Wandhalterung ist in Abbildung 3-1 dargestellt. Die Abmessungen finden Sie in Abbildung 3-2. Die Abmessungen des Schnellmontagesteckers finden Sie in Abbildung 3-3.

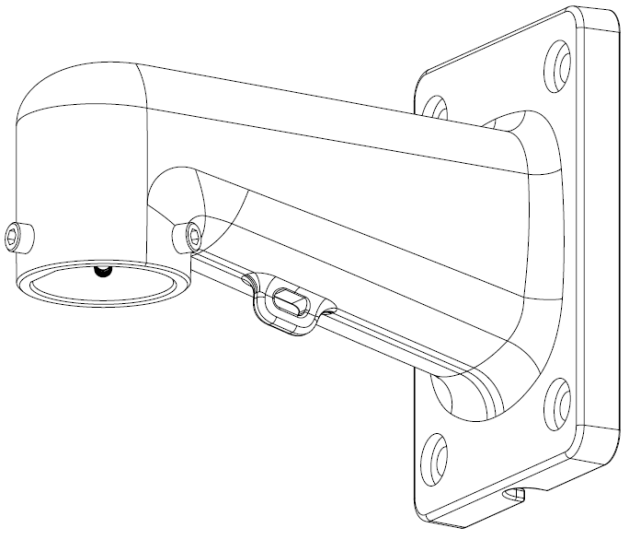

Abbildung 3-1

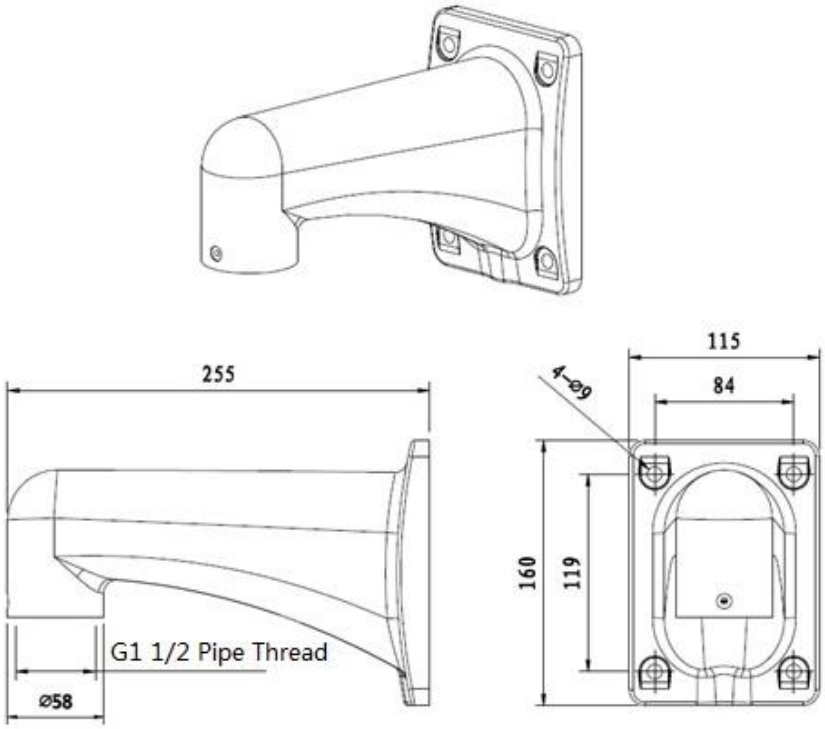

Abbildung 3-2

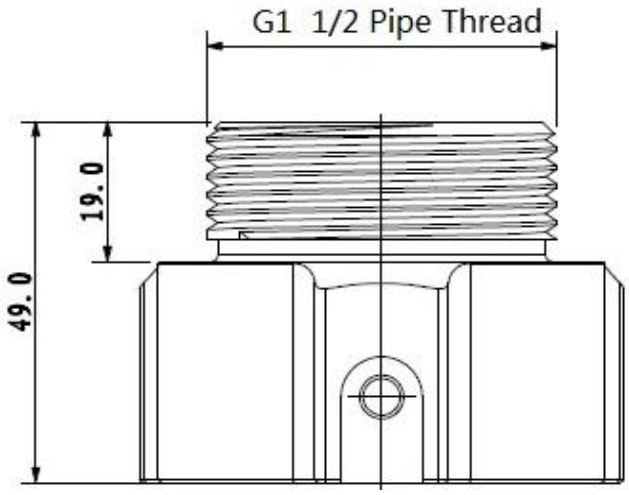

Abbildung 3-3

3.2 Installationsschritte für die Wandhalterung

3.2.1 Installationsumgebungen

Der Speed Dome für die Wandmontage kann im Innen- oder Außenbereich in der harten Wand installiert werden.

Stellen Sie vor der Installation Folgendes sicher:

- Die Wand ist dick genug, um den Expansionsbolzen zu installieren.
- Die Decke kann mindestens das 8-fache Gewicht der Speed Dome, der Halterung und des Zubehörs tragen.

3.2.2 Installationsschritte

Schritt 1

Nehmen Sie die Befestigungslöcher des Wandhalterungsbodens als Schablone (richten Sie das Kabelauslassloch des Halterungskabels mit dem kreisförmigen Loch an der Wand aus), zeichnen Sie die Stanzpositionen an der Wand und graben Sie die Löcher. Führen Sie dann die Expansionsschrauben in die Löcher ein, die vorhanden sind wurde gerade gegraben (Expansionsschrauben werden von den Benutzern selbst vorbereitet).

Schritt 2

Verriegeln Sie die Sicherheitsschnalle gut, wie in Abbildung 3-4 dargestellt. Führen Sie das Kombinationskabel der Speed Dome aus dem Adapter und ziehen Sie es aus dem anderen Ende der Wandhalterung heraus. Richten Sie dann die obere Lasche am Gehäuse auf die inneren Löcher des Adapters, schieben Sie die Speed Dome nach unten und Ziehen Sie die drei Schrauben vollständig an, falls der Speed Dome herunterfällt, wenn er nicht richtig installiert ist.

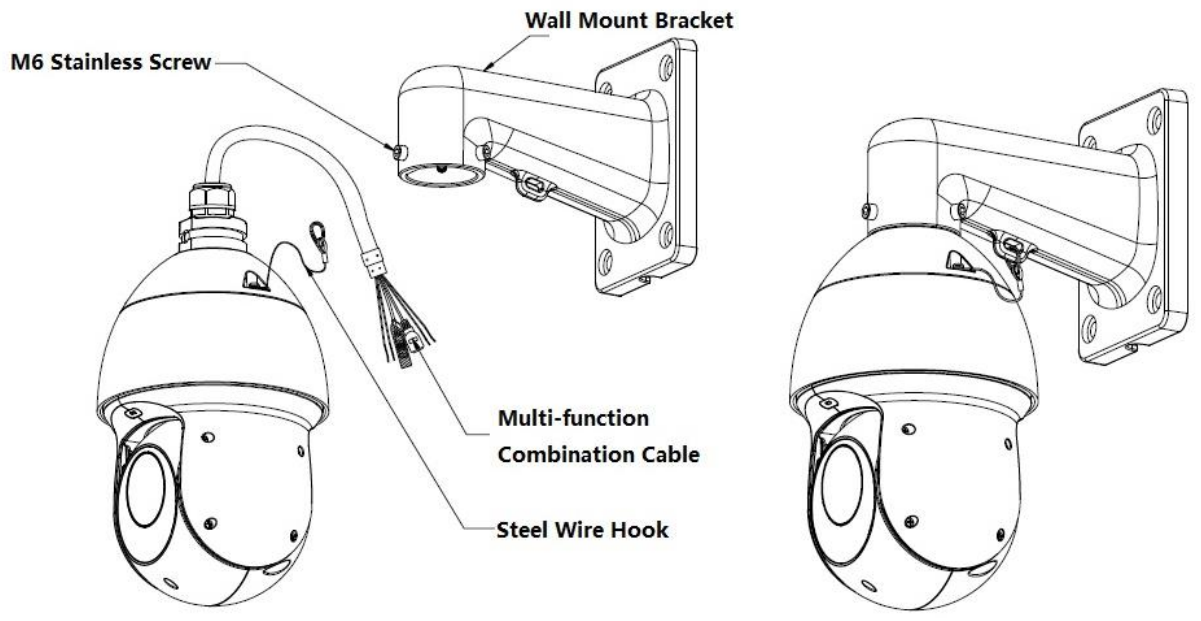

Abbildung 3-4

Schritt 3

Führen Sie das Kombinationskabel nach dem Anschließen in die Wandlöcher ein und befestigen Sie die Wandhalterung mit vier Sechskantmuttern und einer flachen Dichtung an der Wand, an der bereits Dehnschrauben eingesetzt sind. Weitere Informationen finden Sie in Abbildung 3-4.

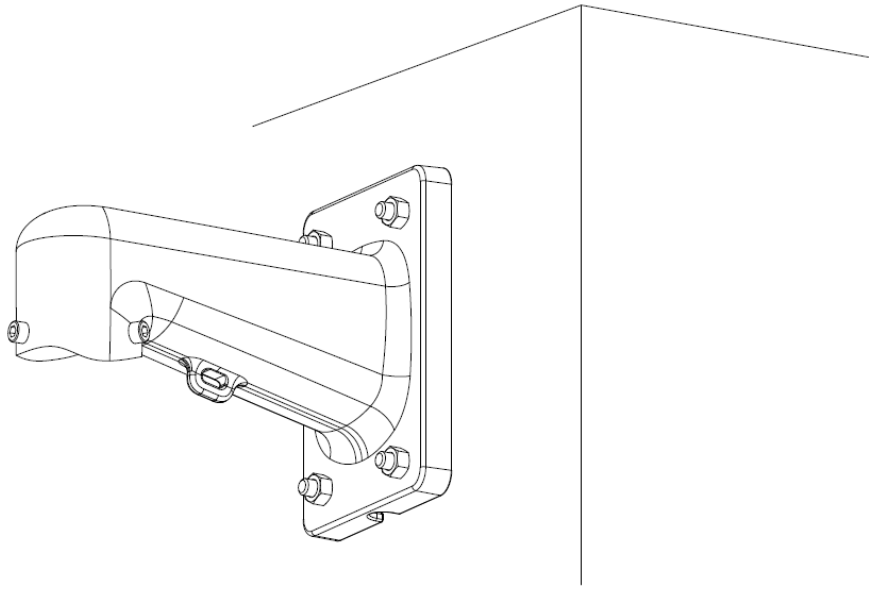

Abbildung 3-5

Schritt 4

Bisher wurde die Installation der Speed Dome abgeschlossen (siehe Abbildung 3-6).

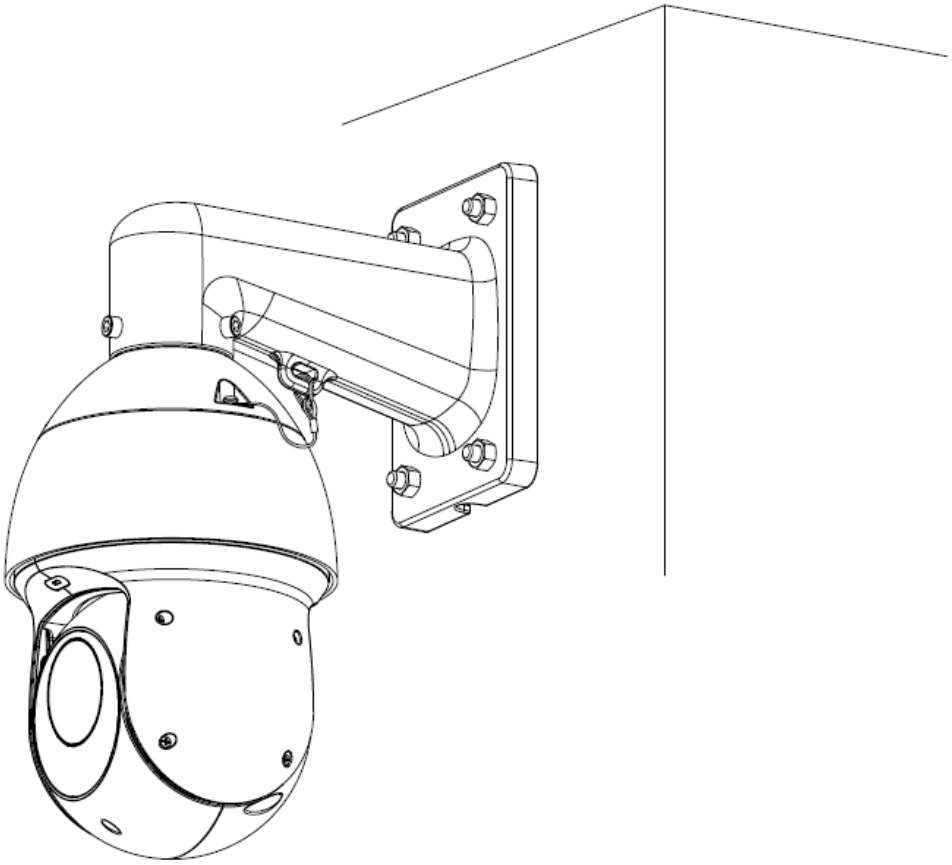

Abbildung 3-6

4 ANHANG I THUNDER PROOF AND SURGE

SCHUTZ (im Freien)

Diese Speed Dome-Serie verwendet die TVS-Lichtschutztechnologie. Es kann Schäden durch verschiedene Impulssignale unter 6000 V wie plötzliche Beleuchtung und Spannungsspitzen wirksam verhindern. Während Sie Ihren örtlichen elektrischen Sicherheitscode einhalten, müssen Sie dennoch die erforderlichen Vorsichtsmaßnahmen treffen, wenn Sie den Speed Dome im Freien installieren.

- Der Abstand zwischen dem Signalübertragungskabel und dem Hochspannungsgerät (oder Hochspannungskabel) muss mindestens 50 Meter betragen.
- Die Kabelführung im Freien sollte nach Möglichkeit unter dem Penthouse erfolgen.
- Verwenden Sie für großes Land ein Dichtungsstahlrohr unter dem Land, um die Kabelführung zu implementieren und einen Punkt mit der Erde zu verbinden. Eine offene Kabelführung ist verboten.
- Bei starkem Gewitter oder in der Nähe von hochempfindlichen Spannungen (z. B. in der Nähe von Hochspannungstransformatoren) müssen Sie ein zusätzliches Hochleistungs-Gewitterschutzgerät oder einen Blitzableiter installieren.

- Der Donnerschutz und die Erdung des Außengeräts und des Kabels müssen im gesamten Donnerschutz des Gebäudes berücksichtigt werden und Ihren örtlichen nationalen oder Industriestandards entsprechen.
- Das System muss eine Verdrahtung mit gleichem Potential verwenden. Das Erdungsgerät muss gegen Verklemmen geschützt sein und gleichzeitig Ihrem örtlichen elektrischen Sicherheitscode entsprechen. Das Erdungsgerät darf nicht an die N (neutrale) Leitung des Hochspannungsnetzes kurzschließen oder mit anderen Drähten gemischt werden. Wenn das System nur an die Erde angeschlossen wird, darf der Erdungswiderstand nicht mehr als 4 Ω und die Erdkabelquerschnittsfläche nicht weniger als 25 mm² betragen. Siehe Abbildung 4-1

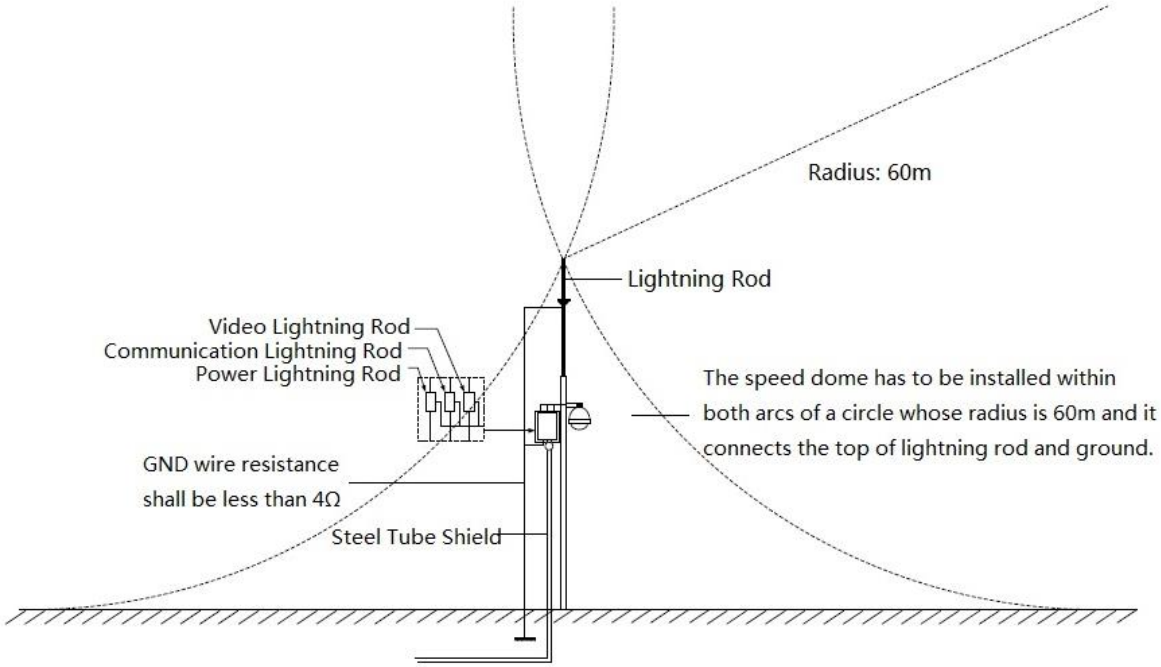

Abbildung 4-1

4.1 Blitzschutz (drinnen)

Der gelbe und grüne GND-Draht oder die GND-Schraube der Speed Dome sollten zuverlässig durch mehrere Kupferdrahtstränge mit mindestens 25 mm verbunden sein ² und Innenausgleichs-GND-Anschluss. In Abbildung 4-2 finden Sie den blitzsicheren Installationsmodus.

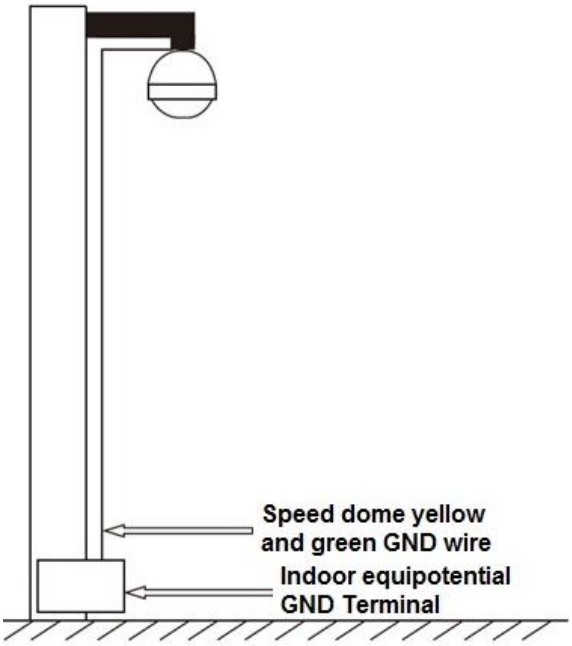

Abbildung 4-2

5 ANHANG II ÜBER RS485-BUS

5.1 Hauptfunktion des RS485-Busses

RS485 ist ein Halbduplex-Kommunikationskabel mit einer Impedanz von 120 Ω. Die maximale Last beträgt 32 effektive Lasten (einschließlich Hauptsteuergerät und zu ladender Geräte).

5.2 RS485-Busübertragungsentfernung

Wenn wir ein Twisted-Pair-Kabel mit 0,56 mm (24 AWG) als Kommunikationskabel verwenden, wird die maximale Übertragungsentfernung (theoretisch) aufgelistet d unten (nach verschiedenen bau d Preise).

Baudrate	Maximale Entfernung
2400 BPS	1800M
4800 BPS	1200M
9600 BPS	800M

In folgenden Situationen soll die maximale Übertragungsentfernung entsprechend kürzer werden:

- Das Kommunikationskabel ist etwas dünn;
- Die Umgebung ist stark elektromagnetisch gestört.
- Es sind zu viele Geräte an den RS485-Bus angeschlossen. Und umgekehrt soll die

maximale Übertragungsentfernung länger werden.

5.3 Das Problem im praktischen Gebrauch

In der Praxis verwenden wir normalerweise sternförmige Verbindungen. Der Anschlusswiderstand muss an die beiden am weitesten entfernten Geräte angeschlossen werden (z. B. Gerät 1 # und Gerät 15 # in Abbildung 5-1). Dieser Verbindungsweg entspricht jedoch nicht dem RS485-Bus-Standard. Wenn die Abstände zwischen den Geräten zu groß sind, tritt die Signalreflexion auf und die Störungshemmung nimmt ab, wodurch die Signalzuverlässigkeit sehr gering wird. Sie können sehen, dass der Speed Dome nicht unter Kontrolle ist oder der Speed Dome automatisch läuft und nicht anhalten kann.

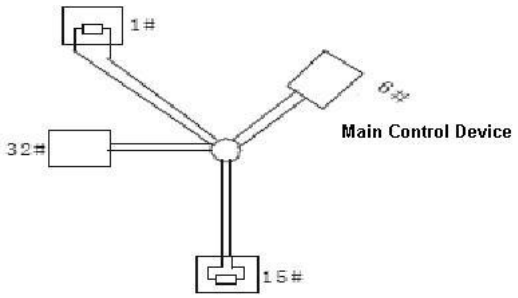

Abbildung 5-1

In dieser Situation empfehlen wir den RS485-Verteiler. Dieses Gerät kann eine Sternverbindung in eine Verbindung verwandeln, die dem Industriestandard RS485-Bus entspricht, wodurch die oben genannten Probleme vermieden und die Kommunikationszuverlässigkeit verbessert werden können. Siehe Abbildung 5-2.

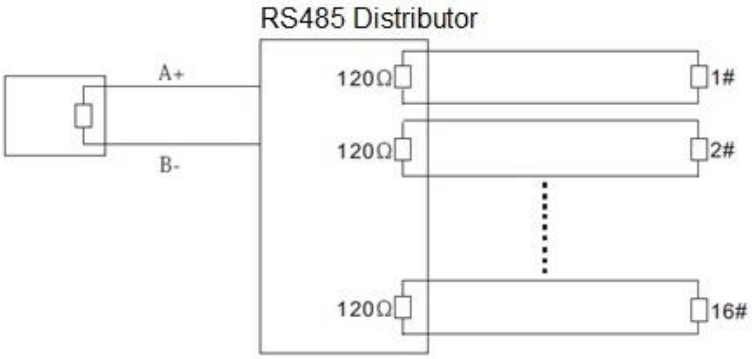

Abbildung 5-2

5.4 Häufig gestellte Fragen zu RS485-Bussen

Phänomen	Mögliche Gründe	Lösung
Speed Dome kann eine Selbstdiagnose durchführen, aber ich kann sie nicht kontrollieren.	• Hostadresse (Baudrate) und Speed Dome-Adresse (Baudrate) stimmen nicht überein. • Das positive und das negative Ende des RS485-Busses sind falsch verbunden. • Verbindungskabel ist lose ; • RS485-Busverbindung wird unterbrochen;	• Ändern Sie das Host- oder Speed Dome-Setup ; • Schalten Sie das positive und das negative Ende des RS485 um ; • Verbindungskabel fest befestigen ; • RS485-Bus ersetzen.
Ich kann die Geschwindigkeitskuppel steuern, ist aber nicht glatt	• RS485 Busverbindung sind nicht gut ; • Ein RS485-Bus ist ausgeschaltet ; • Der Abstand zwischen Host und Speed Dome ist zu groß ; • Parallel geschaltete zu viele Geschwindigkeitskuppeln.	• Schließen Sie den RS 485-Bus erneut an ; • RS485-Bus ersetzen ; • Fügen Sie den Anschlussanpassungswiderstand hinzu ; • RS485-Verteiler hinzufügen.

6 ANHANG III DER AC 24V DRAHTDURCHMESSER UND

ÜBERTRAGUNGSABSTANDSBEZIEHUNGSTABELLE

Es ist zu empfehlen, die maximale Übertragungsentfernung zu verwenden, wenn der Kabeldurchmesser fest ist und der

24-V-Wechselstromverbrauch unter 10% liegt. Für das Wechselstromgerät beträgt der maximale Stromverbrauch der Berechtigungsspannung 10%.

Zum Beispiel, wenn ein Gerät mit einer Nennleistung von 20 W vom Transformator 1 installiert wird 41 Zoll (42 m), die n der min Kabeldurchmesser r

ist 0,8000 mm.

mm / Füße (m) / w	0,8000	1.000	1.250	2.000
5	488,52 (148,90) 763,31	(232,66) 1192,67 (363,53)	3053,25 (930,63)	
10	244,26 (74,45) 381,66	(116,33) 596,34 (181,76)	1526.62 (465,31)	
fünfzehn	162,84 (49,63) 254,44	(77,55)	397,56 (121,18) 1017,75	(310.21)
20	122.13 (37.23) 190,83	(58.16)	298,17 (90,88)	763,31 (232,66)
25	97,70 (29,78)	152,66 (46,53)	238,53 (72,71)	610,65 (186,13)
30	81,42 (24.82)	127,22 (38,78)	198,78 (60,59)	508,87 (155.10)
35	69,79 (21.27)	109.04 (33.24)	170,38 (51,93)	436,18 (132,95)
40	61.06 (18.61)	95,41 (29.08)	149.08 (45,44)	381,66 (116,33)
45	54,28 (16.54)	84,81 (25,85)	132,52 (40,39)	339,25 (103,40)
50	48,85 (14.89)	76,33 (23.27)	119,27 (36,35)	305,32 (93.06)
55	44.41 (13.54)	69,39 (21.15)	108,42 (33.05)	277,57 (84,60)
60	40,71 (12.41)	63,61 (19.39)	99,39 (30.29)	254,44 (77,55)
65	37,58 (11.45)	58,72 (17,90)	91,74 (27,96)	234,87 (71,59)
70	34,89 (10.64)	54,52 (16.62)	85,19 (25,97)	218.09 (66,47)
75	32,57 (9.93)	50,89 (15.51)	79,51 (24.24)	203,55 (62.04)
80	30.53 (9.31)	47,71 (14.54)	74,54 (22.72)	190,83 (58.16)
85	28,74 (8.76)	44,90 (13.69)	70.16 (21.38)	179,60 (54,74)
90	27.14 (8.27)	42.41 (12.93)	66,26 (20.20)	169,62 (51,70)
95	25.71 (7.84)	40.17 (12.25)	62,77 (19.13)	160,70 (48,98)
100	24.43 (7.45)	38.17 (11.63)	59,63 (18.18)	152,66 (46,53)

7 ANHANG IV DC 12V DRAHTDURCHMESSER UND

ÜBERTRAGUNGSABSTANDSBEZIEHUNGSTABELLE

Der empfohlene maximale Übertragungsabstand liegt unter folgenden Bedingungen: Der Drahtdurchmesser ist fest und die Spannungsverlustrate von 12 V Gleichstrom liegt unter 10%. Für das Gerät zur Gleichstromversorgung beträgt die maximal zulässige Spannungsverlustrate 10%. Alle im Folgenden aufgeführten Drähte

Blatt sind Kupferdraht. (Kupferdrahtwiderstand $\rho = 0.0175\Omega * mm^2/m$)

mm Füße (m) w	0,8000	1.000	1.250	2.000
5	122.13 (37.23)	190,83 (58.16)	298,17 (90,88)	763,31 (232,66)
10	61.06 (18.61)	95,41 (29.08)	149.08 (45,44)	381,66 (116,33)
fünfzehn	40,71 (12.41)	63,61 (19.39)	99,39 (30.29)	254,44 (77,55)
20	30.53 (9.31)	47,71 (14.54)	74,54 (22.72)	190,83 (58.16)
25	24.43 (7.45)	38.17 (11.63)	59,63 (18.18)	152,66 (46,53)
30	20.35 (6.20)	31,80 (9.69)	49,69 (15.15)	127,22 (38,78)
35	17.45 (5.32)	27.26 (8.31)	42,60 (12.98)	109.04 (33.24)
40	15.27 (4.65)	23,85 (7.27)	37,27 (11.36)	95,41 (29.08)
45	13.57 (4.14)	21.20 (6.46)	33.13 (10.10)	84,81 (28,85)
50	12.21 (3.72)	19.08 (5.82)	29,82 (9.09)	76,33 (23.27)
55	11.10 (3.38)	17.35 (5.29)	27.11 (8.26)	69,39 (21.15)
60	10.18 (3.10)	15.90 (4,85)	24,85 (7.57)	63,61 (19.39)
65	9.39 (2.86)	14.68 (4.47)	22.94 (6,99)	58,72 (17,90)
70	8.72 (2.66)	13.63 (4.15)	21.30 Uhr (6.49)	54,52 (16.62)
75	8.14 (2.48)	12.72 (3,88)	19,88 (6.06)	50,89 (15.51)
80	7.63 (2.33)	11.93 (3.64)	18.64 (5.68)	47,71 (14.54)
85	7.18 (2.19)	11.23 (3.42)	17.54 (5.35)	44,90 (13.69)
90	6.78 (2,07)	10.60 (3.23)	16.56 (5.05)	42.41 (12.93)
95	6.43 (1,96)	10.04 (3,06)	15.69 (4.78)	40.17 (12.25)
100	6.11 (1,86)	9.54 (2.91)	14.91 (4.54)	38.17 (11.63)

8 ANHANG V DRAHTANZEIGE-REFERENZBLATT

Metrischer blanker Draht Durchmesser (mm)	AWG	SWG	Nacktes Drahtkreuz Sektion (mm^2)
0,050	43	47	0,00196
0,060	42	46	0,00283
0,070	41	45	0,00385
0,080	40	44	0,00503
0,090	39	43	0,00636
0,100	38	42	0,00785
0,110	37	41	0,00950
0,130	36	39	0,01327
0,140	35	/.	0,01539
0,160	34	37	0,02011
0,180	33	/.	0,02545
0,200	32	35	0,03142
0,230	31	/.	0,04115
0,250	30	33	0,04909
0,290	29	31	0,06605
0,330	28	30	0,08553
0,350	27	29	0,09621
0,400	26	28	0,1257
0,450	25	/.	0,1602
0,560	24	24	0,2463
0,600	23	23	0,2827
0,710	22	22	0,3958
0,750	21	/.	0,4417
0,800	20	21	0,5027
0,900	19	20	0,6362
1.000	18	19	0,7854
1.250	16	18	1,2266
1.500	fünfzehn	/.	1,7663
2.000	12	14	3.1420
2.500	/.	/.	4,9080
3.000	/.	/.	7.0683

Hinweis

- Dieses Handbuch dient nur als Referenz. Ein kleiner Unterschied kann in der Benutzeroberfläche gefunden werden.
- Alle Designs und Software hier können ohne vorherige schriftliche Ankündigung geändert werden.
- Alle Marken und eingetragenen Marken sind Eigentum ihrer jeweiligen Inhaber.
- Wenn es Unsicherheiten oder Kontroversen gibt, lesen Sie bitte die endgültige Erklärung von uns.
- Bitte besuchen Sie unsere Website oder wenden Sie sich an Ihren örtlichen Servicetechniker, um weitere Informationen zu erhalten.